Comfort Glow®

VENT-FREE GAS DUAL FUEL FIREPLACE

MODEL #
GFD4605R
GFD4625R

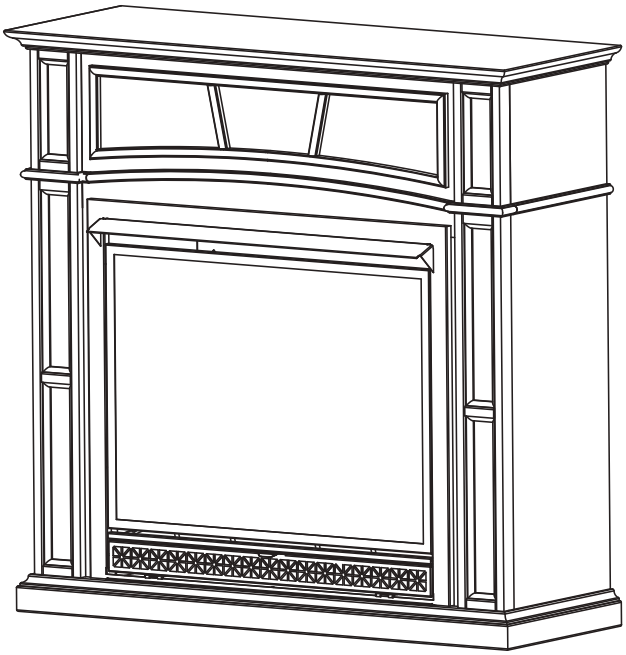

THE BRENTMORE™
GFD4605R
ASHEN GRAY

THE SAVANNAH™
GFD4625R
PRESTIGE OAK

Patented
Dual Fuel System

NG LP
Dual Fuel

US
ANS Z21.11.2

LIKE OUR PRODUCT?
Then post a positive review!

This qualifies you for a 90-day extended warranty!
Then be sure to check the "like us" box when registering your product and you will automatically get an extra 90-days added to your product warranty.

INSTALLER: Leave this manual with the appliance.
CONSUMER: Retain this manual for future reference.

WARNING: This appliance is equipped for (Natural and Propane) gas. Field conversion is not permitted other than between natural or propane gases.

Questions, problems, missing parts? Before returning to your retailer, call our customer service department at 1-800-776-9425, 9:00 a.m. –4:30 p.m., EST, Monday – Friday or email us at customerservice info@worldmkting.com

⚠ CAUTION - FOR YOUR SAFETY

⚠ WARNING: IF THE INFORMATION IN THIS MANUAL IS NOT FOLLOWED EXACTLY, A FIRE OR EXPLOSION MAY RESULT CAUSING PROPERTY DAMAGE, PERSONAL INJURY OR LOSS OF LIFE.

- Do not store or use gasoline or other flammable vapors and liquids in vicinity of this or any other appliance.

WHAT TO DO IF YOU SMELL GAS

- **Do not try to light any appliance.**
- **Do not touch any electrical switch; do not use any phone in your building.**
- **Immediately call your gas supplier from a neighbor's phone. Follow the gas supplier's instructions.**
- **If you cannot reach your gas supplier, call the fire department.**
- **Installation and service must be performed by a qualified installer , service agency or the gas supplier.**

This is an unvented gas-fired heater . It uses air (oxygen) from the room in which it is installed. Provisions for adequate combustion and ventilation air must be provided. Refer to Air For Combustion and Ventilation section on page 9-11 of this manual.

This appliance may be installed in an aftermarket, permanently located manufactured (mobile) home, where not prohibited by local codes. This appliance is only for use with propane or natural gas. This appliance is equipped with a simple means to switch between propane and natural gas. Field conversion by any other means including the use of a kit is not permitted.

⚠WARNING: Any safety screen or guard removed for servicing an appliance must be replaced prior to operating the heater.

⚠WARNING: When the appliance is installed directly on carpeting, tile or other combustible material, other than wood flooring, the appliance shall be installed on a metal or wood panel extending the full width and depth of the appliance.

⚠WARNING: Do not attempt to access or change the setting of the fuel selection means.

Access to and adjustment of the fuel selection means must only be a performed by a qualified service person when connecting this appliance to a specified fuel supply at the time of installation.

Change of the selector setting to other than the fuel type specified at the time of installation could damage this appliance and render it inoperable.

The installer shall replace the access cover before completing the installation and operating this appliance.

TABLE OF CONTENTS

Specification 3
Important Safety Information 4
Product Identification 6
Product Features 8
Unpacking 8
Preparing for Installation 9
Blower Assembly 14
Mantel Assembly 19
Installation 22
Log Assembly 25
Operation 27
Remote Control Operation 29
Care and Maintenance 36
Troubleshooting 38
Replacement Parts 41
Warranty 45

WARNING: Read the Installation & Operating Instructions before using this appliance.

IMPORTANT: Read all instructions and warnings carefully before starting installation. Failure to follow these instructions may result in possible injury to persons or a fire hazard and will void the warranty.

Model	GFD4605R/GFD4625R	
Input Rating	33,000 BTU/Hr	
Minimum Input Rating	33,000 BTU/Hr	33,000 BTU/Hr
Gas Type	LP	NG
Manifold Pressure	10" W.C.	5" W.C.
Max. Inlet Pressure	14" W.C.	14" W.C.
Min. Inlet Pressure	11" W.C.	6" W.C.

SERVICE HINTS

When Gas Pressure Is Too Low

- Pilot will not stay lit.
- Burners will have delayed ignition.
- Fireplace will not produce specified heat
- For propane/LP units, propane/LP gas supply may be low.

You may feel your gas pressure is too low. If so, contact your local natural or propane/LP gas supplier.

IMPORTANT SAFETY INFORMATION

WARNING: FIRE, EXPLOSION, AND ASPHYXIATION HAZARD
Improper adjustment, alteration, service, maintenance, or installation of this heater or its controls can cause death or serious injury.
Read and follow instructions and precautions in User's Information Manual provided with this heater.

IMPORTANT: Read this owner's manual carefully and completely before trying to assemble, operate, or service this heater. Improper use of this heater can cause serious injury or death from burns, fire, explosion, electrical shock, and carbon monoxide poisoning.

Only a qualified installer, service agent, or local gas supplier may install and service this product.

WARNING: Do not store or use gasoline or other flammable vapors or liquids in the vicinity of this or any other appliance.

WARNING: This appliance can be used with propane or natural gas. It is shipped from the factory adjusted for use with propane.

CARBON MONOXIDE POISONING: Early signs of carbon monoxide poisoning resemble the flu with headaches, dizziness, or nausea. If you have these signs, the heater may not be working properly. Get fresh air immediately! Have heater serviced. Some people are more affected by carbon monoxide than others. These include pregnant women, people with heart or lung disease, people who are anemic, those under the influence of alcohol, and those living in high altitudes.

NATURAL AND PROPANE/LP GAS: Natural and Propane/LP gases are odorless. An odor-making agent is added to the gas. The odor helps you detect a gas leak. However, the odor added to the gas can fade. Gas may be present even though no odor exists. Make certain you read and understand all warnings. Keep this manual for reference. It is your guide to operating this heater safely.

WARNING: Any change to this fireplace/heater or its controls can be dangerous.

WARNING: Do not use any accessories not approved for use with this heater.

WARNING: Carefully supervise young children when they are in the room with the heater.

WARNING: Heater becomes very hot when operating. Keep children and adults away from hot surfaces to avoid burns or clothing ignition. Heater will remain hot for a time after shutoff. Allow surfaces to cool before touching.

WARNING: Keep the appliance area clear and free from combustible materials, gasoline, and other flammable vapors and liquids.

WARNING: Due to high temperatures, locate this appliance out of traffic and away from furniture and draperies.

WARNING: Do not place clothing or other flammable material on or near the appliance. Never place any objects in the heater.

WARNING

This product and the fuels used to operate this product (liquid propane or natural gas), and the products of combustion of such fuels, can expose you to chemicals including benzene, which is known to the State of California to cause cancer and birth defects or other reproductive harm.
For more information go to www.p65Warnings.ca.gov

SAFETY INFORMATION

1. This appliance is only for use with the type of gas indicated on the rating plate. This appliance is not convertible for use with other gases.
2. Do not place propane/LP supply tank(s) inside any structure. Locate propane/LP supply tank(s) outdoors.
3. If you smell gas

• Shut off gas supply.
• Do not try to light any appliance.
• Do not touch any electrical switch; do not use any phone in your building.
• Immediately call your gas supplier from a neighbor's phone. Follow the gas supplier's instructions.
• If you cannot reach your gas supplier, call the fire department.

4. This fireplace shall not be installed in a bedroom or bathroom.
5. Do not use this fireplace as a wood-burning fireplace. Use only the logs provided with the fireplace.
6. Do not add extra logs or ornaments such as pine cones, vermiculite or rock wool. Using these added items can cause sooting. Do not add lava rock around base. Rock and debris could fall into the control area of fireplace.
7. This fireplace is designed to be smokeless. If logs ever appear to smoke, turn off fireplace and call a qualified service person. Note: During initial operation, slight smoking could occur due to log curing and fireplace burning manufacturing residues.
8. To prevent the creation of soot, follow the instructions in Care and Maintenance, page 36.
9. Before using furniture polish, wax, carpet cleaner or similar products, turn fireplace off. If heated, the vapors from these products may create a white powder residue within burner box or on adjacent walls or furniture.
10. This fireplace needs fresh air ventilation to run properly. This fireplace has an Oxygen Depletion Sensing (ODS) safety shutoff system. The ODS shuts down the fireplace if not enough fresh air is available. See Air for Combustion and Ventilation, page 9-11. If fireplace keeps shutting off, see Troubleshooting, page 38.
11. Do not run fireplace

• Where flammable liquids or vapors are used or stored.
• Under dusty conditions.

12. Do not use this fireplace to cook food or burn paper or other objects.
13. Never place any objects in the fireplace or on logs.
14. Do not use fireplace if any part has been under water. Immediately call a qualified service technician to inspect the room fireplace and to replace any part of the control system and any gas control which has been under water.
15. Turn off and unplug fireplace and let cool before servicing. Only a qualified service person should service and repair fireplace.
16. Operating fireplace above elevations of 4,500 feet could cause pilot outage.
17. Do not operate fireplace if log is broken. Do not operate fireplace if log is chipped (dime-sized or larger).
18. To prevent performance problems, do not use propane/LP fuel tank of less than 100 lb. capacity.
19. Provide adequate clearances around air openings.

QUALIFIED INSTALLING AGENCY

Only a qualified agency should install and replace gas piping, gas utilization equipment or accessories, and repair and equipment servicing. The term "qualified agency" means any individual, firm, corporation, or company that either in person or through a representative is engaged in and is responsible for:

a) Installing, testing, or replacing gas piping or

b) Connecting, installing, testing, repairing, or servicing equipment; that is experienced in such work; that is familiar with all precautions required; and that has complied with all the requirements of the authority having jurisdiction.

PRODUCT IDENTIFICATION

NOTE: The fireplace is installed into the mantel through the front opening of the mantel cabinet.

WARNING: This fireplace is designed for use with the mantel cabinet provided. Installing the fireplace cabinet without the provided mantel or substituting another mantel will void the warranty and could result in property damage and personal injury.

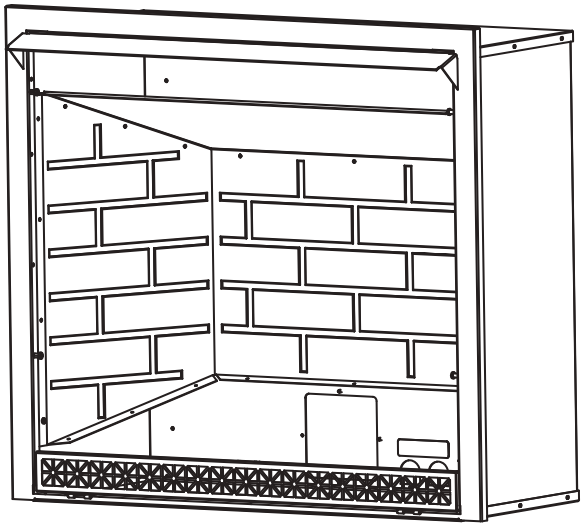

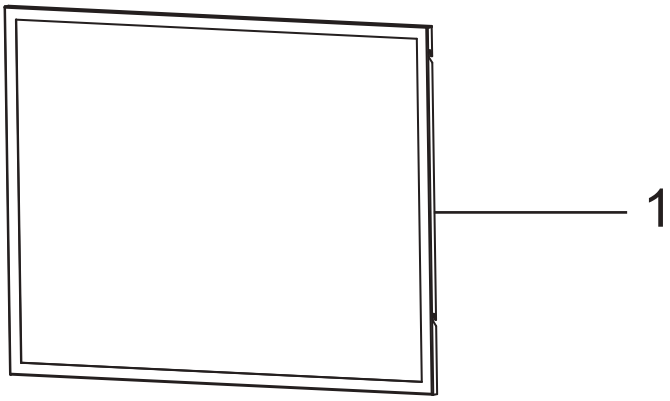

ITEM No.	DESCRIPTION	QTY
1	Window Frame Assembly	1

GFD4625R

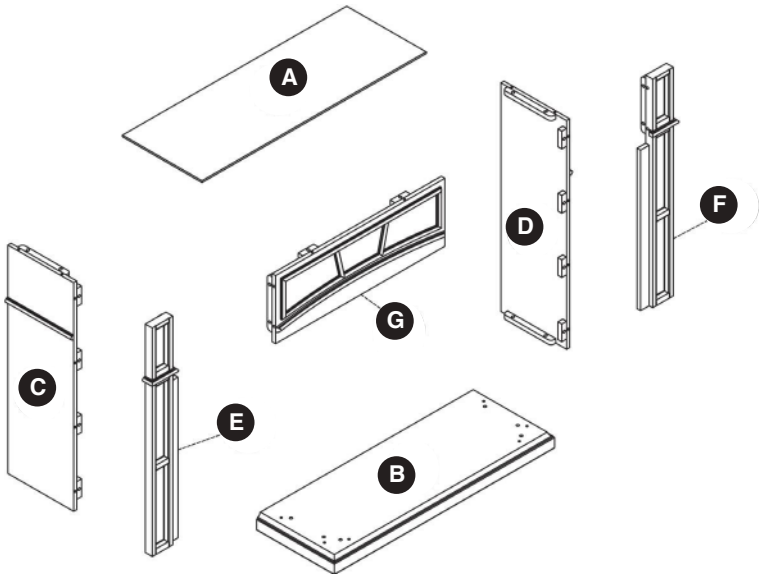

Bolt Qty. 24 | Washer Qty. 24 | Dowel Qty. 22

PART	DESCRIPTION	QTY
A	Top Panel	1
B	Base	1
C	Left Side Panel	1
D	Right Side Panel	1
E	Left Pilaster	1
F	Right Pilaster	1
G	Front Panel	1
AA	Bolt	24
BB	Washer	24
CC	Dowel	22

GFD4605R

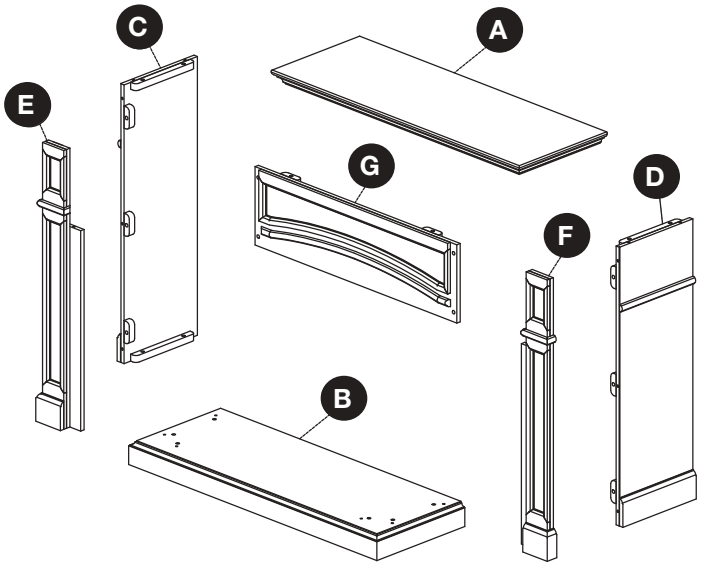

Bolt Qty. 22 | Washer Qty. 22 | Dowel Qty. 18

PART	DESCRIPTION	QTY
A	Top Panel	1
B	Base	1
C	Left Side Panel	1
D	Right Side Panel	1
E	Left Pilaster	1
F	Right Pilaster	1
G	Front Panel	1
AA	Bolt	22
BB	Washer	22
CC	Dowel	18

NOTE: The fireplace is installed into the mantel through the front opening of the mantel cabinet.

⚠ WARNING: This fireplace is designed for use with the mantel cabinet provided. Installing the fireplace cabinet without the provided mantel or substituting another mantel will void the warranty and could result in property damage and personal injury.

SAFETY PILOT

This heater has a pilot with an Oxygen Depletion Sensing (ODS) safety shutoff system. The ODS/pilot shuts off the heater if there is not enough fresh air and cuts off main burner gas in the event of flame out.

ELECTRIC PUSH BUTTON IGNITION SYSTEM

This heater is equipped with an electronic push button control system. This system requires one AAA battery (provided).

THERMOSTAT HEAT CONTROL

The control automatically cycles the burner on and off to maintain a desired room temperature. See page 29.

DUAL FUEL CAPABILITY

Your heater is equipped to operate on either propane or natural gas. The heater is shipped from the factory ready for connecting to propane. The heater can easily be changed to natural gas by having your qualified installer follow the Gas Selection Instructions on page 22 and the markings on the heater. See pages 14 to 18 for Blower Installation instructions.

State of Massachusetts: The installation must be made by a licensed plumber or gas fitter in the Commonwealth of Massachusetts. Sellers of unvented propane or natural gas-fired supplemental room heaters shall provide to each purchaser a copy of 527 CMR 30 upon sale of the unit.

In the State of Massachusetts, unvented propane or natural gas-fired space heaters shall be prohibited in bedrooms and bathrooms.

In the State of Massachusetts the gas cock must be a T-handle type. The State of Massachusetts requires that a flexible appliance connector cannot exceed three feet in length.

BLOWER KIT SOLD SEPARATELY (OPTIONAL)

The blower kit helps to distribute the warmed air into the space more rapidly.

LOCAL CODES

Install and use heater with care. Follow all codes. In the absence of local codes, use the latest edition of The National Fuel Gas Code, ANSI Z223.1, also known as NFPA 54*.

*Available from:

American National Standard Institute, Inc.
1430 Broadway
New York, NY 10018

National Fire Protection Association, Inc.
1 Batterymarch Park
Quincy, MA 02269-9101

This heater is designed for vent-free operation. State and local codes in some areas prohibit the use of vent-free heaters.

UNPACKING

1. Remove the fireplace cabinet and the wood mantel from the carton. The log set is wrapped and packed inside the fireplace cabinet.
2. Remove all protective packaging applied to fireplace for shipment.
3. Make sure your wood mantel includes one hardware packet.
4. Check fireplace for any shipping damage. If fireplace is damaged, call World Marketing of America, Inc., at 1-800-776-9425. Please do not return it to the store.

AIR FOR COMBUSTION AND VENTILATION

WARNING: This heater shall not be installed in a room or space unless the required volume of indoor combustion air is provided by the method described in the ***Nation Fuel Gas Code, ANSI Z223.1/NFPA 54***, the ***International Fuel Gas Code***, or applicable local codes.

PRODUCING ADEQUATE VENTILATION

All spaces in homes fall into one of the three following ventilation classifications:
1. Unusually Tight Construction.
2. Unconfined Space.
3. Confined Space.

The information below will help you classify your space and provide adequate ventilation.

Confined and Unconfined Space

A confined space as a space whose volume is less than 50 cu. ft. per 1,000 BTU/hr (4.8 m^3 per kw) of the aggregate input rating of all appliances installed in that space and an unconfining space as a space whose volume is not less than 50 cu. ft. per 1,000 BTU/hr (4.8 m^3 per kw) of the aggregate input rating of all appliances installed in that space. Rooms connecting directly with the space in which the appliances are installed*, through openings not furnished with doors, are considered a part of the unconfined space.

This heater shall not be installed in a confined space or unusually tight construction unless provisions are provided for adequate combustion and ventilation air.

* Adjoining rooms are connecting only if there are doorless passageways or ventilation grills between them.

Unusually Tight Construction

The air that leaks around doors and windows may provide enough fresh air for combustion and ventilation. However, in buildings of unusually tight construction, you must provide additional fresh air.

Unusually tight construction is defined as construction where:

a) walls and ceilings exposed to the outside atmosphere have a continuous water vapor retarder with a rating of one perm (6x10-11kg per pa-sec-m2) or less with openings gasketed or sealed and
b) weather stripping has been added on windows that can be opened and on doors and
c) caulking or sealants are applied to areas such as joints around window and door frames, between sole plates and floors, between wall-ceiling joints, between wall panels, at penetrations for plumbing, electrical, and gas lines, and at other openings.

If your home meets all of the three criteria above, you must provide additional fresh air. See “Ventilation Air From Outdoors” (page 11). If your home does not meet all of the three criteria above, proceed to “Determining Fresh-Air Flow For Heater Location”.

DETERMINING FRESH-AIR FLOW FOR HEATER LOCATION

Determining if You Have a Confined or Unconfined Space

Use this worksheet to determine if you have a confined or unconfined space.

Space: Includes the room in which you will install heater plus any adjoining rooms with doorless passageways or ventilation grills between the rooms.

1. Determine the volume of the space Length × Width × Height = cu. ft. (volume of space)
   Example: Space size 20 ft. (length) × 16 ft.(width) × 8 ft. (ceiling height) = 2560 cu. ft. (volume of space)

If additional ventilation to adjoining room is supplied with grills or openings, add the volume of these rooms to the total volume of the space.

2. Divide the space volume by 50 cu. ft. to determine the maximum BTU/hr the space can support.
   _____ (volume of space) ÷ 50 cu. ft.= (Maximum BTU/hr the space can support)
   Example: 2560 cu. ft. (volume of space) ÷ 50 cu. ft. = 51.2 or 51,200 (maximum BTU/hr the space can support)
3. Add the BTU/hr of all fuel burning appliances in the space.
   Vent-free heater _____ BTU/hr
   Gas water heater* _____BTU/hr
   Gas furnace _____BTU/hr
   Vented gas heater _____BTU/hr Example:
   Gas heater logs _____BTU/hr Gas water heater 30,000 BTU/hr
   Other gas appliances*+ ____BTU/hr Vent-free heater + 26,000 BTU/hr
   Total = ____BTU/hr Total = 56,000 BTU/hr

*Do not include direct-vent gas appliances. Direct-vent draws combustion air from the outdoors and vents to the outdoors.

4. Compare the maximum BTU/hr the space can support with the actual amount of BTU/hr used.
   _____ BTU/hr (maximum the space can support)
   _____ BTU/hr (actual amount of BTU/hr used).
   Example : 51,200 BTU/hr (maximum the space can support) 56,000 BTU/hr (actual amount of BTU/hr used)

The space in the above example is a confined space because the actual BTU/hr used is more than the maximum BTU/hr the space can support.

You must provide additional fresh air. Your options are as follows:

a) Rework the worksheet, adding the space of an adjoining room. If the extra space provides an unconfined space, remove the door to adjoining room or add ventilation grills between rooms. See “Ventilation Air From Inside Building,” page 11.
b) Vent the room directly to the outdoors. See “Ventilation Air From Outdoors”, page 11.
c) Install a lower BTU/hr heater if the lower BTU/hr size makes room unconfined. If the actual BTU/hr used is less than the maximum BTU/hr the space can support, the space is an unconfined space. You will need no additional fresh air ventilation.

Ventilation Air From Inside Building

This fresh air would come from an adjoining unconfined space. When ventilating to an adjoining unconfined space, you must provide two permanent openings: one within 12 in. of the wall connecting the two spaces (see options 1 and 2, Fig. 4). You can also remove a door into adjoining room (see option 3, Fig. 4).
Follow the National Fuel Gas Code NFPA 54/ANS Z223.1. Air for Combustion and Ventilation for the required size of ventilation grills or ducts.

Ventilation Air From Outdoors

Provide extra fresh air by using ventilation grills or ducts. You must provide two permanent openings: one within 12 in. of the ceiling and one within 12 in. of the floor. Connect these items directly to the outdoors or spaces open to the outdoors. These spaces include attics and crawl spaces.
Follow the National Fuel Gas Code NFPA 54/ANS Z223.1. Air for Combustion and Ventilation for the required size of ventilation grills or ducts.

IMPORTANT: Do not provide openings for inlet or outlet air into attic if the attic has a thermostat-controlled power vent. Heated air entering the attic will activate the power vent. Rework the worksheet, adding the space of the adjoining unconfined space. The combined spaces must have enough fresh air to supply all appliances in both spaces.

Fig. 4 - Ventilation Air from Inside Building

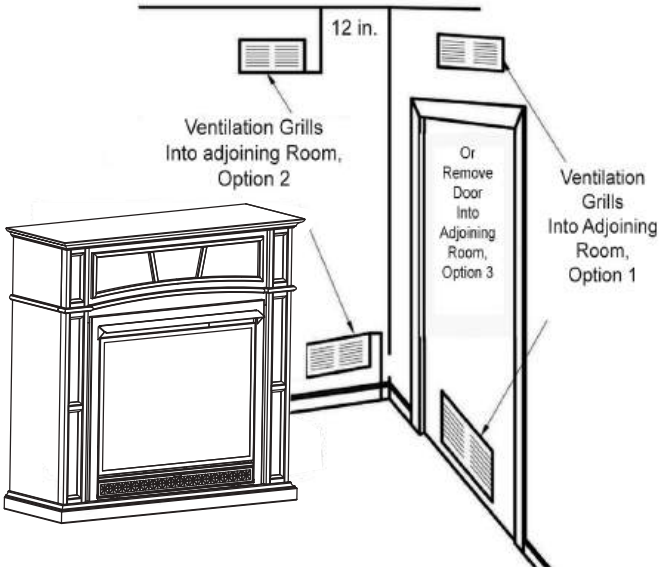

Fig. 5 - Ventilation Air from Outdoors

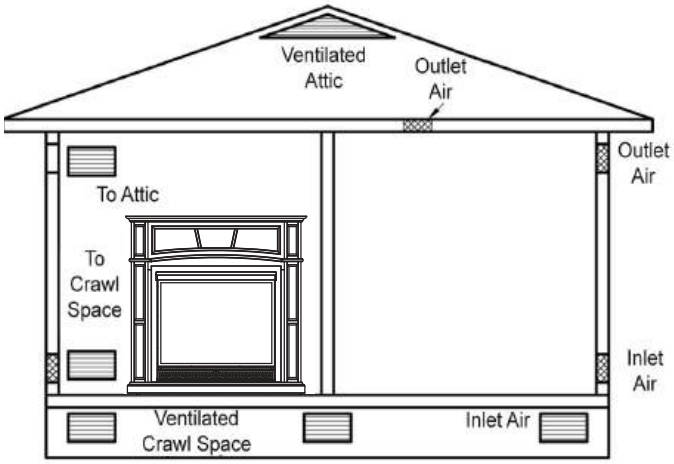

⚠ **NOTICE:** This heater is intended for use as supplemental heat. Use this heater along with your primary heating system. Do not install this heater as your primary heat source.

⚠ **WARNING:** A qualified technician must install heater. Follow all local codes.

⚠ **WARNING:** Never install the heater:
- In a bedroom or bathroom.
- In a recreational vehicle.
- Where curtains, furniture, clothing, or other flammable objects are less than 42 in. from the front, top or sides of the heater.
- In high traffic areas.
- In windy or drafty areas.

⚠ **WARNING:** Maintain the minimum clearances. If possible, provide greater clearances from the floor, ceiling, and adjoining wall than required.

CAUTION: This heater creates warm air currents. These currents move heat to wall surfaces next to heater. Installing the heater next to vinyl or cloth wall coverings or operating the heater where impurities (such as tobacco smoke, aromatic candles, cleaning fluids, oil or kerosene lamps, etc.) in the air exist, may cause walls to discolor.

IMPORTANT: Vent-free heaters add moisture to the air. Although this is beneficial, installing the heater in rooms without enough ventilation air may cause mildew to form from too much moisture. See Air for Combustion and Ventilation, pages 10 through 12.

CHECK GAS TYPE
Be sure your gas supply is right for your heater.

CLEARANCES TO COMBUSTIBLES
Carefully follow the instructions below. This heater is a designed to sit directly on the mantel base.

IMPORTANT: Maintain the minimum clearances shown in Figure 6 on page 13. If you can, provide greater clearances from floor, ceiling and joining wall.

FIREPLACE CLEARANCES

⚠ CAUTION: If you install the fireplace in a home garage
• Fireplace pilot and burner must be at least 18" above floor.
• Locate the fireplace where moving vehicle will not hit it.

For convenience and efficiency, install the fireplace
- Where there is easy access for operation, inspection and service.
- In the coldest part of room.
- If this appliance is to be installed directly on carpeting, tile or other combustible material, other than wood flooring, the appliance must be installed on a metal or wood panel extending the full width and depth of the appliance.

An optional blower kit (sold separately) is available from your retailer. See Accessories, page 44.
If planning to use the blower, follow the instructions provided with the blower for power source.

Minimum Clearances For Side Combustible Material, Side Wall and Ceiling
A. Clearances from the side of the fireplace cabinet to any combustible material and wall should follow diagram in Figure 6.
B. Clearances from the top of the fireplace opening to the ceiling should not be less than 36".

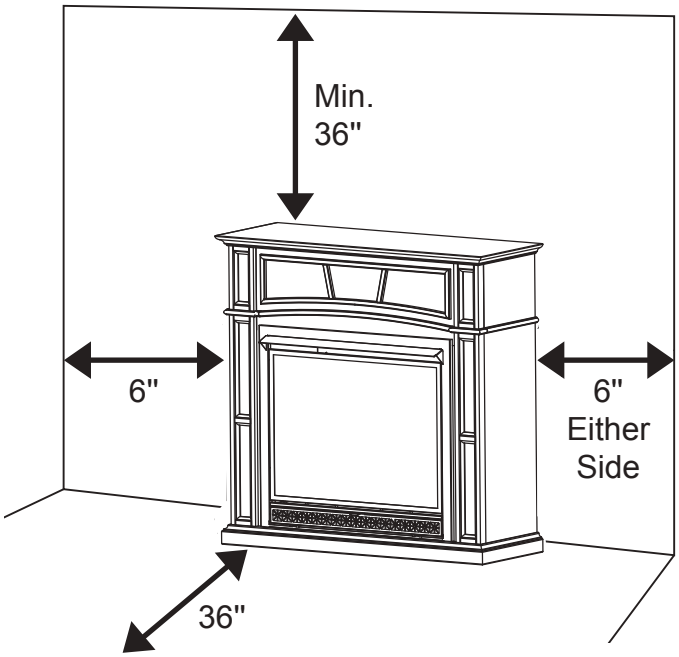

Fig. 6 - Minimum Clearance to Combustible Material

• This firebox is only for use with the mantel provided.

BLOWER ASSEMBLY (OPTIONAL)

WARNING: This optional blower is equipped with a three-prong (grounding) plug for your protection against shock hazard and must be plugged directly into a properly grounded three-prong receptacle.

This blower is available online or at your local retailer. Sold Separately.
Firebox must be disconnected from gas supply and removed from mantel before installing fan accessory. Contact a qualified service person to do this.

NOTE: Install Blower before placing firebox into mantel. We recommend installing the blower FIRST.

BLOWER ASSEMBLY (OPTIONAL)

1. Remove Blower Top Access Panel and Bottom Panel.

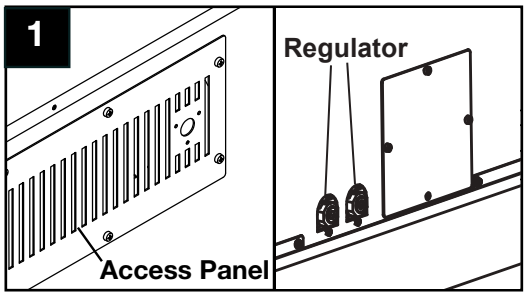

2. Mount Blower (B) onto bottom of Fireplace Top using 4 screws. (F).

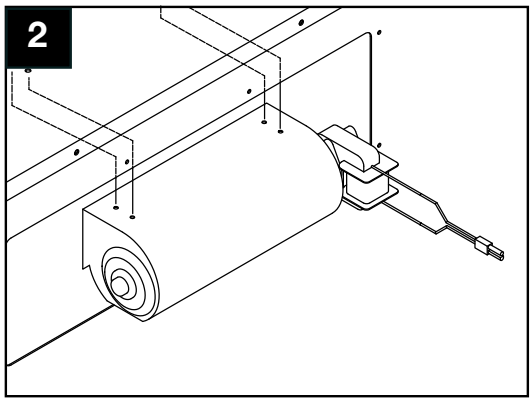

3. Pre-thread the Power Cord Screws (3). Attach Power Cord (A) to Blower Access Panel.

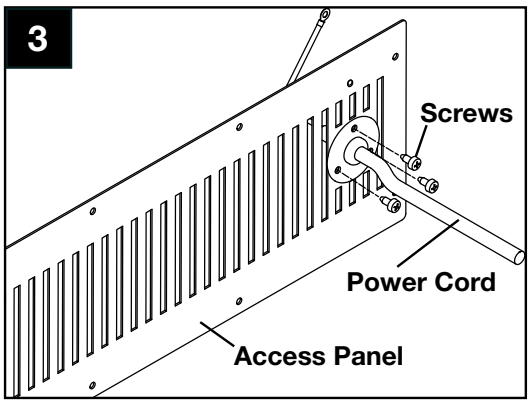

4. Attach Temperature Sensor (C) to the Combustion Top using 2 sheet metal screws.

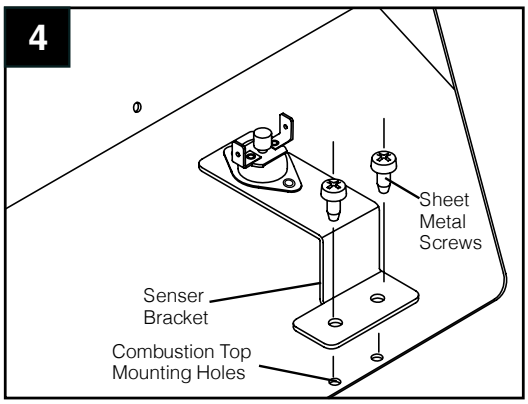

5. Important: Insert the wires marked with AUTO, OFF and MAN into line slot on the right corner. Keep wires close to the bottom and guide to the front using the bottom access.

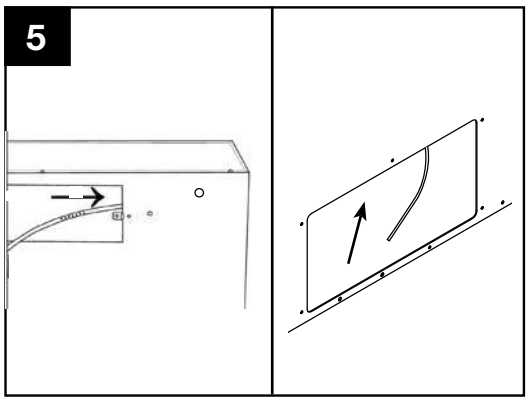

6. Insert two wires' female plugs marked with T1 and T2 (black and yellow) into two male ports on Temperature Sensor.

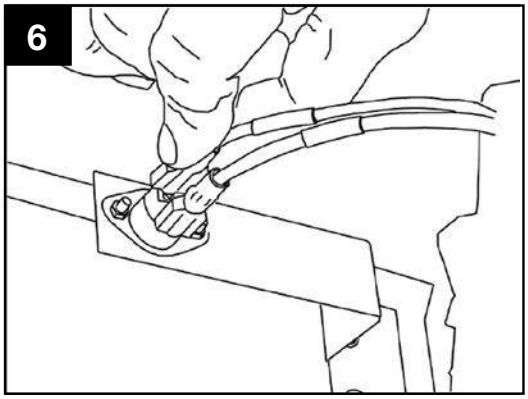

7. Insert the female plug on the white power supply wire (marked with P1), into the corresponding male port (marked with P1).

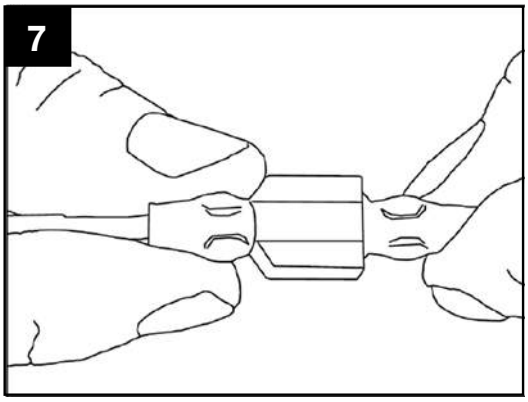

8. Insert the female plug (marked with P2) into the corresponding male port, which is on the black power supply wire (marked with P2).

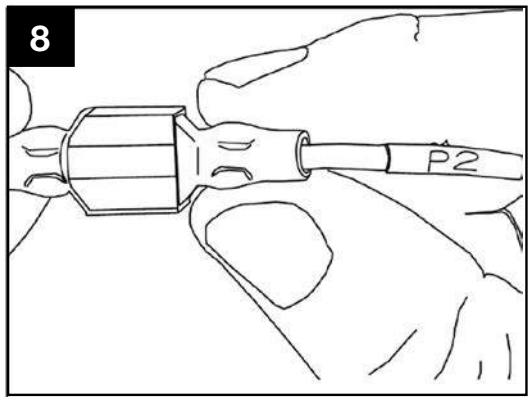

9. Insert the blower link (male plug) into the power link (female port).

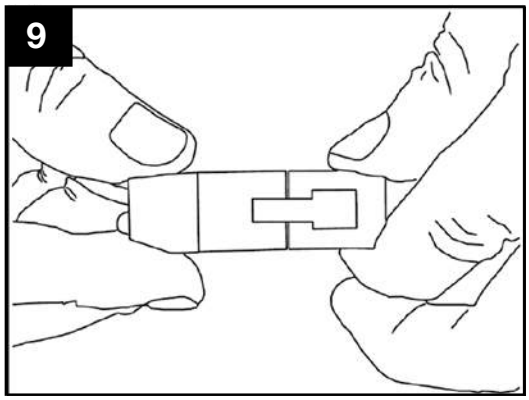

10. **Important**: Bind wires with cable tie (G), and attach cable tie (G) side of the Outer Casing. Do the same with the wires through the bottom access panel. Keep wires from obstructing the blower.

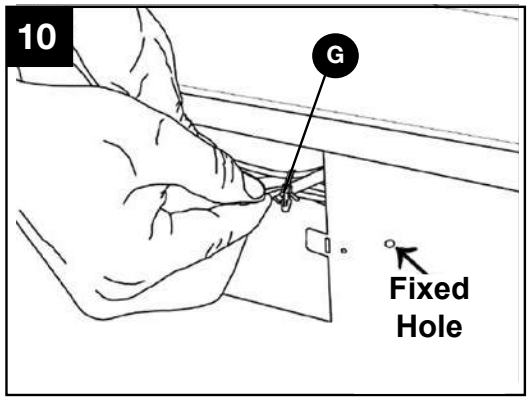

11. Insert AUTO, OFF, MAN wires through the Rocker Switch opening.

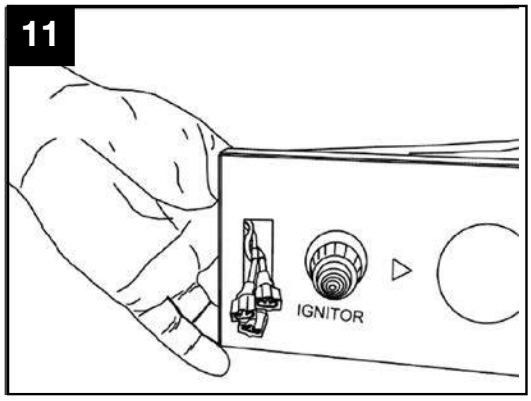

12. Connect AUTO, OFF, MAN wires to the three corresponding male ports on the Rocker Switch (E). Match the "Auto" wire to the symbol "—" and the "Man" wire to the symbol " ═" on the rocket switch (E).

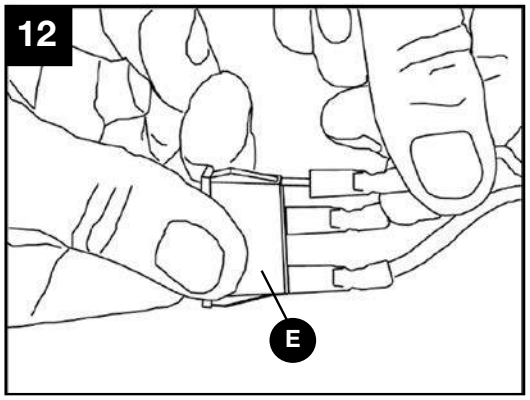

13. Push Rocker Switch (E) into Control Panel and secure.

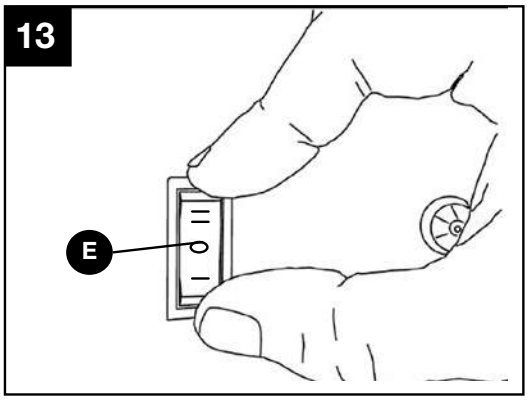

14. Secure the Green Ground wire to the Grounding screw hole from the inside with the screw.

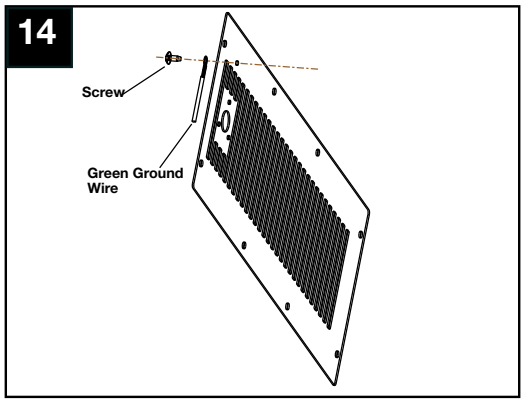

15. Check that all wires are secure and reattach Blower Access Panel to Outer Casing.

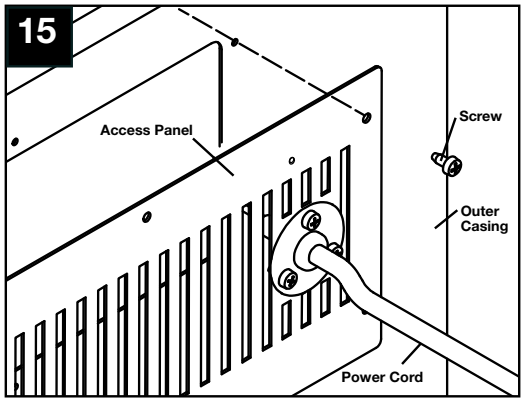

Electrical Wiring Diagram

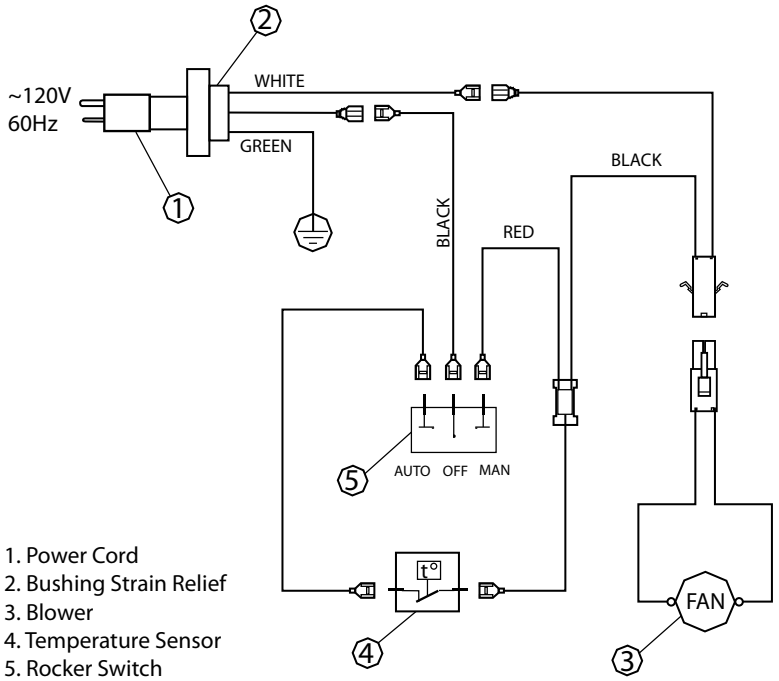

NOTE: If any of the original wire as supplied with the appliance must be replaced, it must be replaced with a wire of at least an equal temperature rating.

⚠ **CAUTION:** Label all wires prior to disconnection when servicing controls. Wiring errors can cause improper and dangerous operation.

Verify proper operation after servicing.

MANTEL ASSEMBLY INSTRUCTIONS

Carefully remove all pieces from carton and make sure that you have all parts listed (refer to parts list on page 7).

1. Insert dowels (CC) into the predrilled the holes in the edge of the left pilaster (E). Slip the left side panel (C) over the dowels in the left pilaster (E) and attach with the washers (BB) and bolts (AA) through the predrilled holes as illustrated. Tighten with a screwdriver. Repeat using the right pilaster (F) and the right side panel (D).

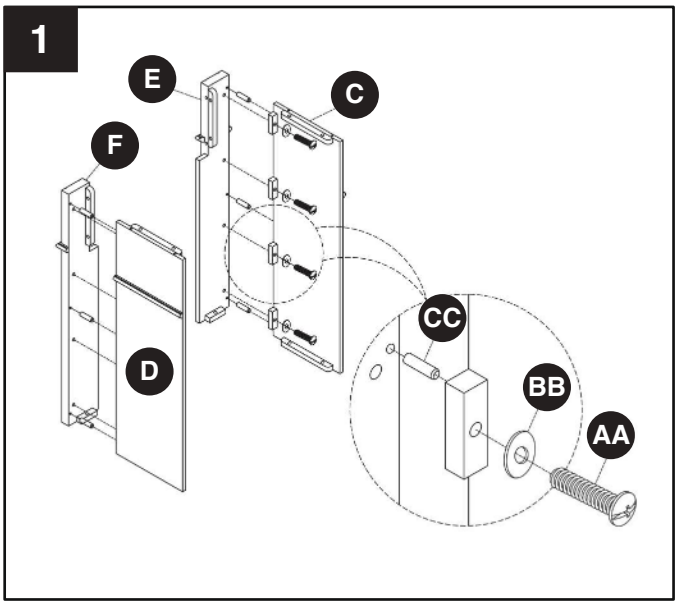

Model # GFD4625R

For Model GFD4605R Please skip to 2B-1

2A. Insert dowels (CC) into the pre-drilled holes in the front panel (G). Slip the left side panel assembly over the dowels (CC) on the left side of front panel (G). Slip the right side panel assembly over the dowels (CC) on the right side of the front panel (G). Make sure both panels are snug, then secure with washers (BB) and bolts (AA) inserted through pre-drilled holes as illustrated. Tighten with a screwdriver.

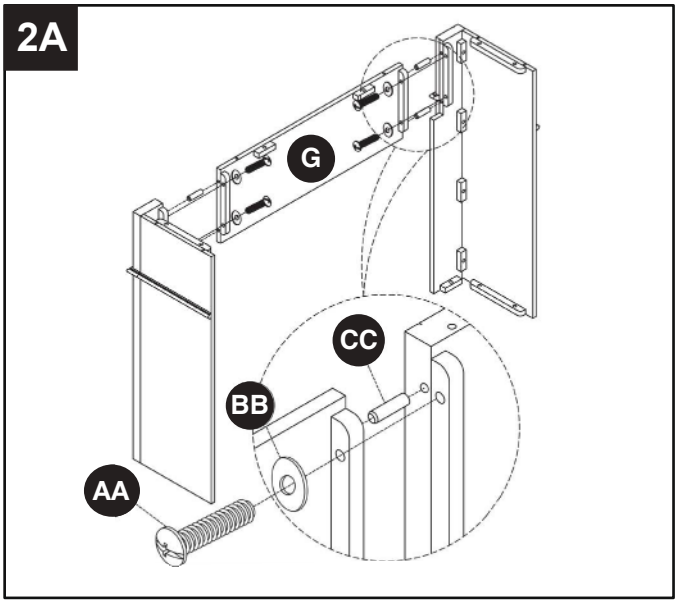

GFD4605R

2B-1. Insert 2 dowels (CC) into predrilled holes in top edge of the short boards on the left and right panel assemblies. Slip the front panel (G) over dowels (CC) until snug.

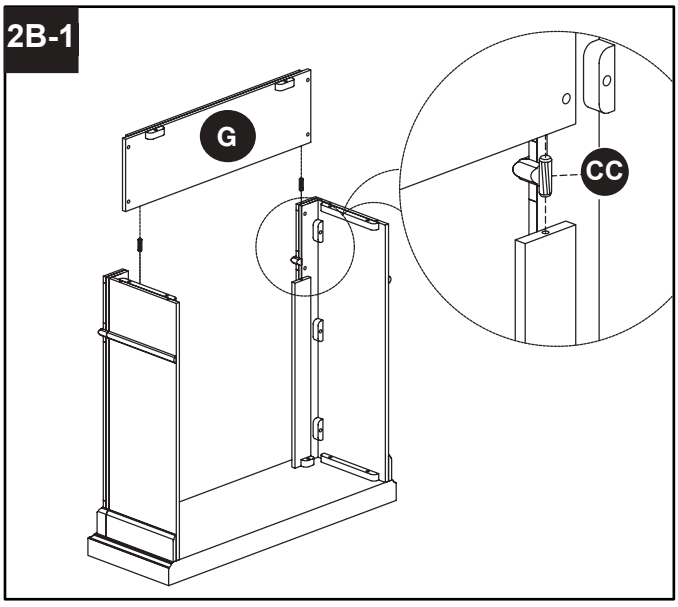

2B-2. Then secure with washers (BB) and bolts (AA) inserted through pre-drilled holes as illustrated. Tighten with a screwdriver.

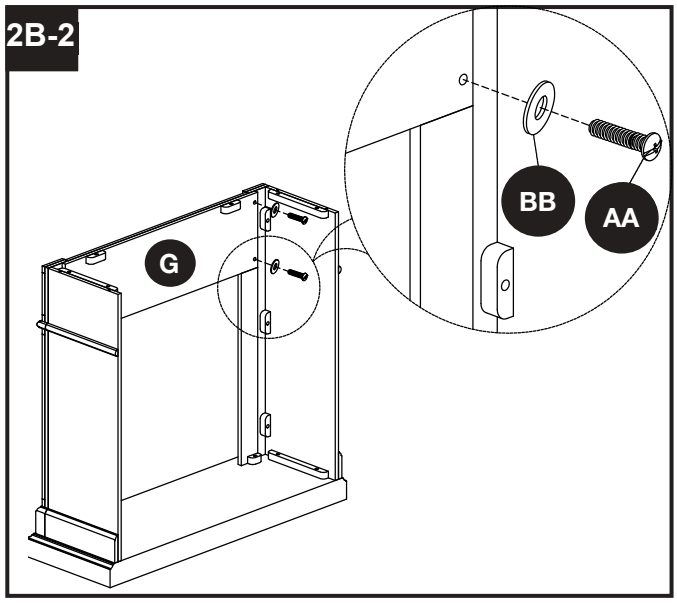

3. Set the base (B) on a flat, smooth surface. Insert dowels into the predrilled holes in the base (B). Slip the assembly the over dowels (CC) and secure with washers (BB) and bolts (AA) inserted through the pre-drilled holes as illustrated. Tighten with a screwdriver.

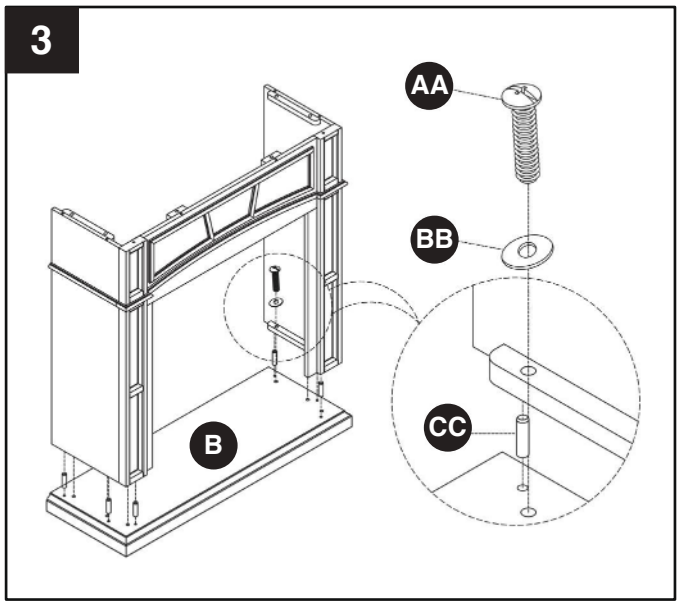

4. Insert dowels (CC) into the predrilled holes in the top panel (A). Slip the top panel (A) over the dowels (C) and secure with washers (BB) and bolts (AA) through the pre-drilled holes as illustrated. Tighten with a screwdriver.

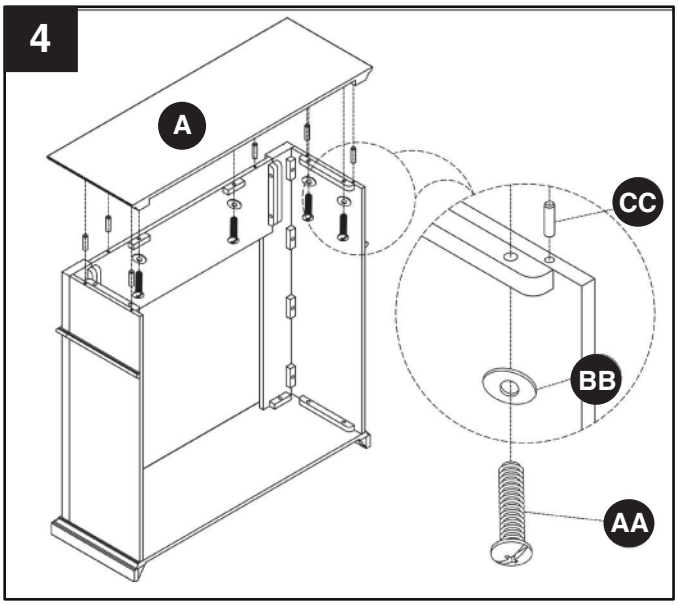

5. Set the completed mantel in a desired position against wall.

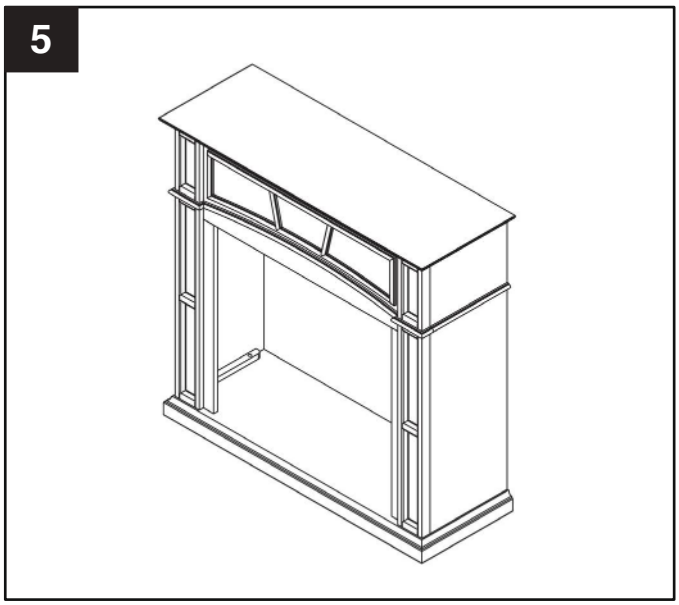

6. Carefully lift the insert through the center opening in the front of the fireplace. Slide the insert back through the opening until the metal trim makes contact with the front of the mantel.

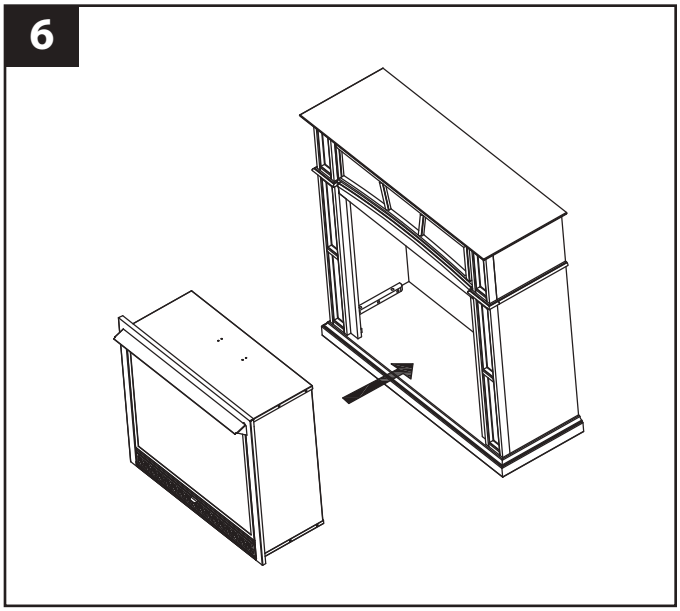

GAS SELECTION INSTRUCTIONS

⚠ **WARNING:** This appliance can be used with propane or natural gas. It is shipped from the factory adjusted for use with propane.

CAUTION: The knob to the gas selection means shall not be accessed or adjusted while the appliance is in operation.

CAUTION: Two gas line installations at the same time are prohibited. The access plate to simple switching means shall not be opened while heater is in operation.

Installation and adjustments shall be made by a qualified technician only.

NOTE: If you are connecting this appliance to propane do not make any adjustments. Proceed to installing the gas line as instructed in the Owner's Manual.

Convert to natural gas:

Step 1 - Adjust the gas selector valve

Push in on the selector valve Knob and rotate the knob counter-clockwise until it stops. Release the knob (See Fig. 8)

Do not operate the appliance between locked positions.

Reverse step 1 to convert back to propane gas.

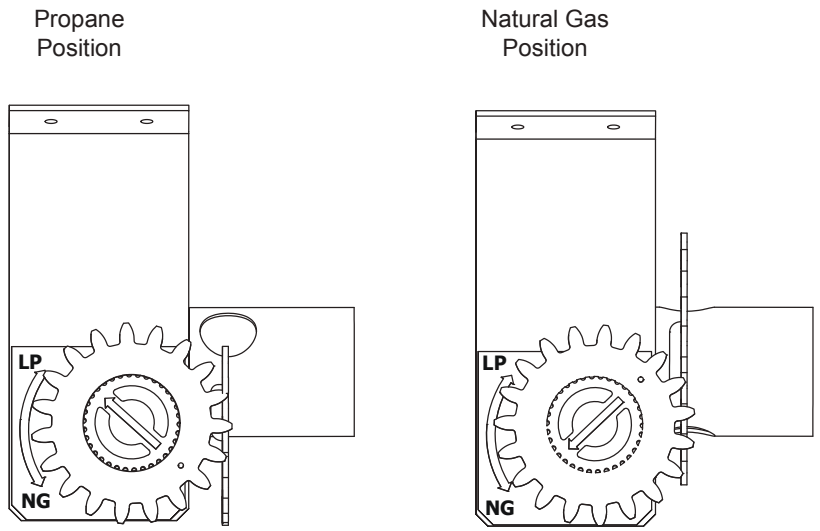

Fig. 8 - Selector Valve

CONNECTING TO GAS SUPPLY

⚠ **WARNING**: A qualified service technician must connect heater to gas supply. Follow all local codes.

CAUTION: Never connect heater directly to the gas supply. This heater requires an external regulator (not supplied). The external regulator between the gas supply and heater must be installed. Gas supplier provides external regulator for natural gas.

⚠ **WARNING**: Never connect heater to private (non-utility) gas wells. This gas is commonly known as wellhead gas.
The installer must supply an external regulator for liquid propane. The external regulator is provided by the gas supplier for natural gas. The external regulator will reduce incoming gas pressure. You must reduce incoming gas pressure to between 11 and 14 in. of water column for propane and between 6 and 14 in. of water column for natural gas. If you do not reduce incoming gas pressure, heater regulator damage could occur. Install external regulator with the vent pointing down as shown in Fig. 6. Pointing the vent down protects it from freezing rain or sleet.

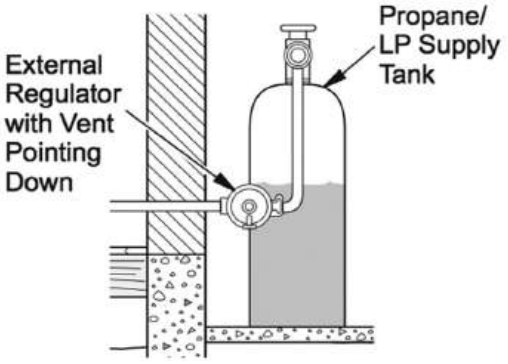

Fig. 9 - Regulator Conversion

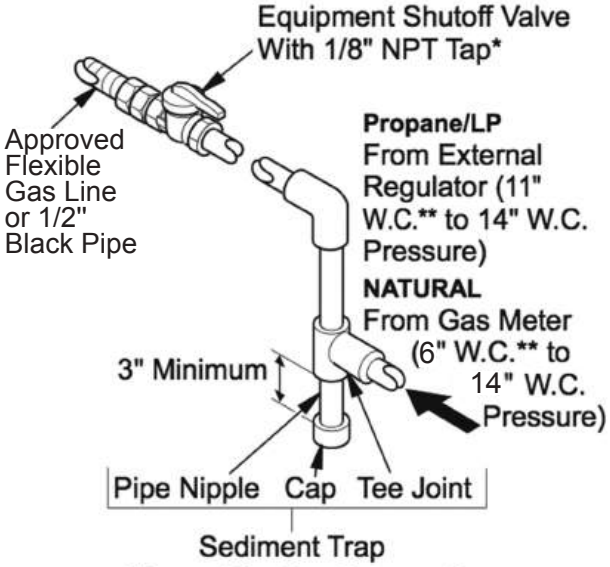

Fig. 10 - Gas Connection

* Purchase the optional equipment shutoff valve from your local Home Center store.

⚠ **CAUTION**: Use only new black iron or steel pipe. Internally tinned copper tubing may be used in certain areas. Check your local codes. Use pipe of ½ in. diameter or greater to allow proper volume gas to heater. If pipe is too small, loss of pressure will occur. Installation must include an equipment shutoff valve, union, and plugged 1/8-in. NPT tap. Locate NPT tap within reach for test gauge hook up. NPT tap must be upstream from heater (See Fig. 10).

IMPORTANT: Install equipment shutoff valve in an accessible location. The equipment shutoff valve is for turning on or shutting off the gas to the appliance. Apply pipe joint sealant lightly to male threads. This will prevent excess sealant from going into pipe. Excess sealant in pipe could result in clogged heater valves.

⚠ **CAUTION**: Use pipe joint sealant that is resistant to gas (PROPANE or NG). We recommend that you install a sediment trap in a supply line as shown in Fig. 10. Locate sediment trap where it is within reach for cleaning and not likely to freeze. Install in the piping system between fuel supply and heater. A sediment trap traps moisture and contaminants. This keeps them from going into heater controls. If sediment trap is not installed or is installed incorrectly, heater may not run properly.

⚠ **CAUTION**: Avoid damage to regulator. Hold gas regulator with wrench when connecting into gas piping and/or fittings. NG Models: 6 in. to 14 in. W.C. Gas supplier provides external regulator for natural gas.

Installation Items Needed (Not Provided)

- 8" Adjustable Wrench
- 8" Pipe Wrench
- Flexible Gas Line (24" Min.) or 1/2" Black Pipe
- 90 Deg. 3/8 NPT x 3/8" Flare Fitting or 3/8" Street Elbow
- Sealant (Resistant to Propane (LP) Gas)
- Shut Off Valve

1) A variety of options are possible for routing the Gas Connection Lines depending on where your Gas Supply line is located. Install the 3/8" Fitting to the Fireplace Cabinet Regulator using Sealant and direct the attachment and either left or right toward the Gas Supply Line.

NOTICE: Most building codes do not permit concealed gas connections. Check your local building code prior to using a Flexible Gas Line for this installation.

2) Install the Gas Line to the 90 Deg. fitting and attach to the Shut Off Valve. It may be necessary to cut and access hole in the side or bottom of the Mantel Cabinet depending on your particular connection.

3) Check all connections for gas leaks.

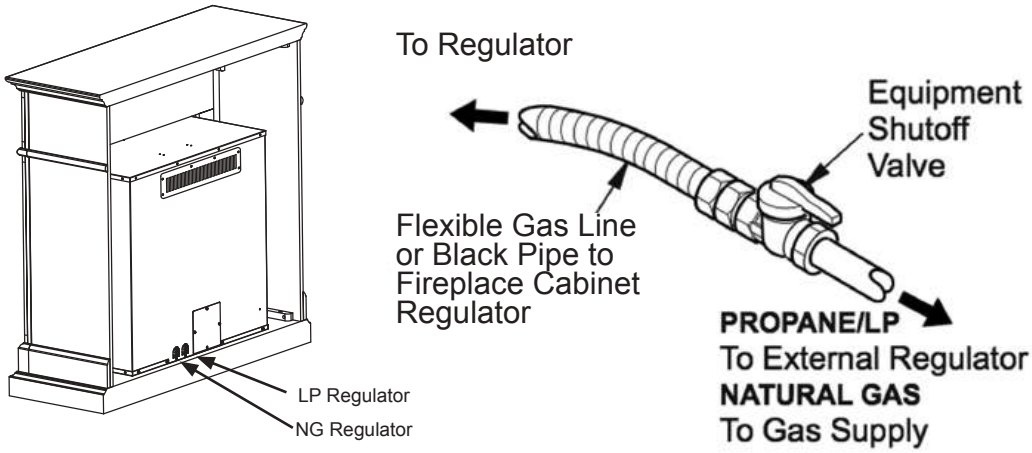

Fig. 11 - Attaching Flexible Gas Line to Equipment Shutoff Valve

WARNING: Failure to position the parts in accordance with these diagrams or failure to use only parts specifically approved with this heater may result in property damage or personal injury.

CAUTION: After installation and periodically thereafter, check to ensure that no yellow flame comes in contact with any log. With the heater set to High, check to see if yellow flames contact any log. If so, reposition logs according to the log installation instructions in this manual. Yellow flames contacting logs will create soot.

It is very important to install the logs exactly as instructed. Do not modify logs. Use only logs supplied with heater. Each log is marked with a number. this number will help you identify the logs when installing. After installing logs, add decorative cinders around the grate base, do not place any decorative cinders on logs or burner.

Provided Logs: 5

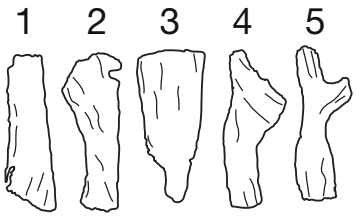

Installing Log #1

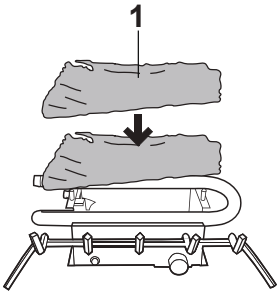

1. Insert log #1 onto the rear brackets of the base pan.

Installing Log #2

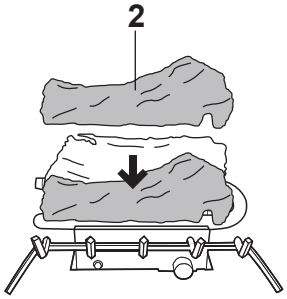

2. Insert log #2 onto the middle row of pins on the base pan.

Installing Log #3

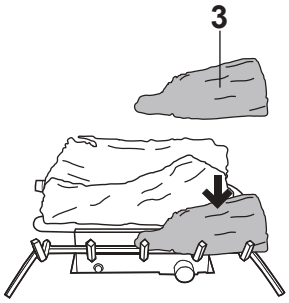

3. Insert log #3 onto the front right pin of the base pan.

Installing Log #4

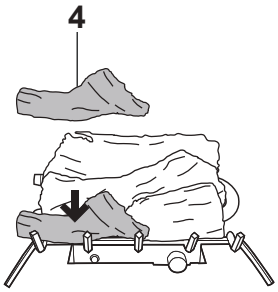

4. Insert log #4 onto the front left pin of the base pan.

Installing Log #5

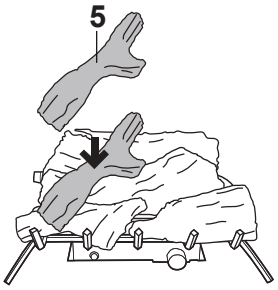

5. Insert log #5 onto the left pins of log #1 & #2 and the pin of log #3.

Once logs have been installed, replace the firebox screen.

CHECKING GAS CONNECTIONS

⚠ **WARNING:** Test all gas piping and connections for leaks after installing or servicing. Correct all leaks immediately.

⚠ **WARNING:** Never use an open flame to check for a leak. Apply a mixture of liquid soap and water to all joints. If bubbles form, there may be a leak. Correct all leaks immediately.

Pressure Testing Gas Supply Piping System
Test Pressures In Excess Of 1/2 PSIG (3.5kPa)

1. Disconnect heater with its appliance main gas valve (control valve) and equipment shutoff valve from gas supply piping system. Pressures in excess of 1/2 PSIG will damage heater regulator.
2. Cap off open end of gas pipe where equipment shutoff valve was connected.
3. Pressurize supply piping system by either using compressed air or opening gas supply tank valve.
4. Check all joints of gas supply piping system. Apply mixture of liquid soap and water to gas joints. If bubbles form, there may be a leak.
5. Correct all leaks immediately.
6. Reconnect heater and equipment shutoff valve to gas supply. Check reconnected fittings for leaks

Test Pressures Equal To or Less Than 1/2 PSIG (3.5 kPa)
1. Close equipment shutoff valve (See Fig. 12).
2. Pressure supply piping system by either using compressed air or opening gas supply tank valve.
3. Check all joints from gas meter to equipment shutoff valve (See Fig.13). Apply mixture of liquid soap and water to gas joints. If bubbles form, there may be a leak.
4. Correct all leaks immediately.

Pressure Testing Heater Gas Connections
1. Open equipment shutoff valve (See Fig. 12).
2. Open gas supply tank valve.
3. Make sure control knob of heater is in the OFF position.
4. Check all joints from equipment shutoff valve to control valve (See Fig. 13). Apply mixture of liquid soap and water to gas joints. If bubbles form, there may be a leak.
5. Light heater (see Operation, page 26).
Check all other internal joints for leaks.
6. Turn off heater (see "To Turn Off Gas to Appliance," page 28).

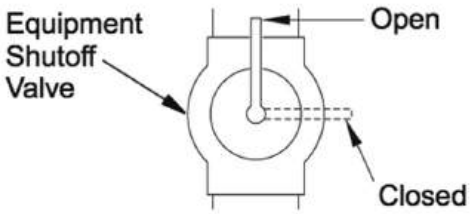

Fig. 12 - Equipment Shutoff Valve

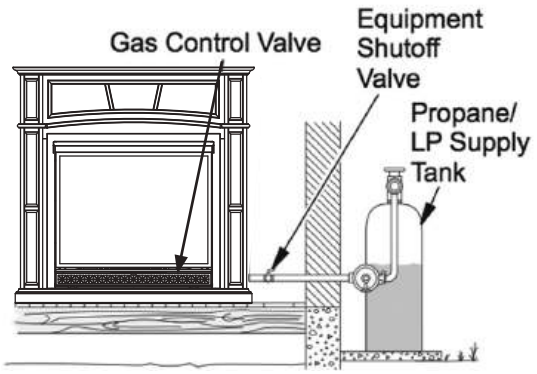

Fig. 13 - Checking Gas Joints (Propane/LP Only)

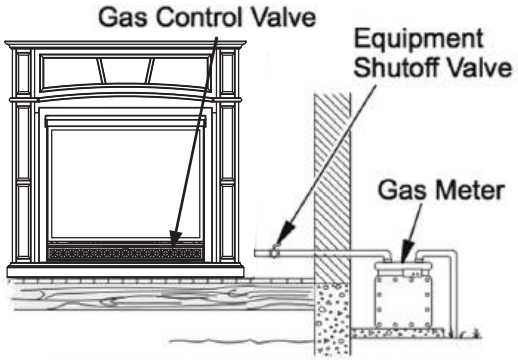

Fig. 14 - Checking Gas Joints (Natural Gas Only)

FOR YOUR SAFETY; READ BEFORE LIGHTING

WARNING: If you do not follow these instructions exactly, a fire or explosion may result causing property damage, personal injury or loss of life.

A. This appliance has a pilot which must be lighted by the electronic ignitor. When lighting the pilot, follow these instructions exactly.

B. **BEFORE LIGHTING** smell all around the appliance area for gas. Be sure to smell next to the floor because some gas is heavier than air and will settle on the floo .

WARNING: Do not use a blower insert, heat exchanger insert or other accessory not approved for use with this heater.

WHAT TO DO IF YOU SMELL GAS

- Do not try to light any appliance.
- Do not touch any electrical switch; do not use any phone in your building.
- Immediately call your gas supplier from a neighbor's phone. Follow the gas supplier's instructions.
- If you cannot reach your gas supplier, call the fire department

C. Use only your hand to push in or turn the gas control knob. Never use tools. If the knob will not push in or turn by hand, don't try to repair it, call a qualified service technician. Forced or attempted repair may result in fire or explosion

D. Do not use this appliance if any part has been under water. Immediately call a qualified service technician to inspect the appliance and to replace any part of the control system and any gas control which has been under water.

Model-GFD4605R GFD4625R

1. STOP! Read the safety information on the page before this.
2. Open the lower access panel located below the fireplace screen

• Set receiver switch to “ON” position (See Fig. 17).

3. Turn control knob clockwise to the “OFF” position (See Fig. 17).
4. Wait five (5) minutes to clear out any gas. Then smell for gas, including near the floo . If you smell gas, STOP! Follow “B” in the safety information on the page before this. If you don’t smell gas, go to the next step.
5. Push in slightly and turn control knob counterclockwise to the “PILOT” position (See Fig. 17). Depress control knob.
6. With control knob depressed, push down on the ignitor button until the pilot lights. The pilot is located behind the fireplace screen, centered nea the rear of the burner (See Fig. 18).
7. Keep control knob depressed for (30) seconds after pilot lights. Release control knob.

• If the control knob does not pop up when released, stop and immediately call a qualified service technician or gas supplie .
• If pilot goes out repeat steps 3 through 7. Wait (1) minute before attempting to light pilot again. If after several tries the pilot still goes out, turn the gas control knob clockwise to the “OFF” position and call a qualified service technician.

8. Turn control knob counterclockwise to the “ON” position.
9. To use the included thermostatic remote control, set receiver switch to the “REMOTE” position (See Fig. 19). Press the ON button to turn on the remote to ignite the main burner. Refer to the remote control instruction manual on page 29 for “MODE” and “SET” functions.

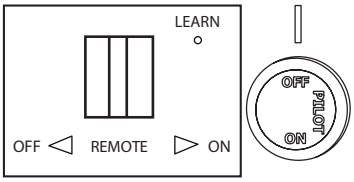

Fig. 17 - Receiver & Control Knob

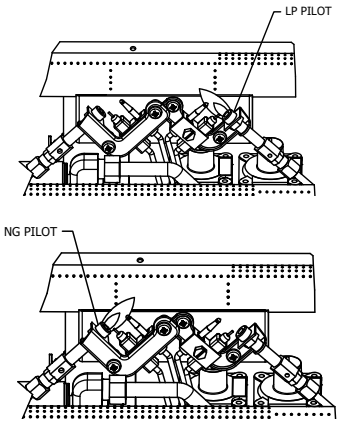

Fig. 18 - Pilot

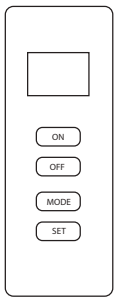

Fig.19 - Remote

TO TURN OFF GAS TO APPLIANCE

Model GFD4605R GFD4625R

1. Set thermostat to the lowest setting.
2. Press the OFF button on the remote control.
3. Open the lower access panel located under the fireplace screen
4. Push in slightly and turn control knob clockwise to the “OFF” position.
5. Close lower access panel.

MULTI-FUNCTION WIRELESS REMOTE CONTROL SYSTEM
FOR OPERATING A LATCHING SOLENOID VALVE, MANUALLY OR WITH A THERMOSTAT FUCTION

IF YOU CANNOT READ OR UNDERSTAND THESE INSTALLATION INSTRUCTIONS DO NOT ATTEMPT TO INSTALL OR OPERATE

INTRODUCTION

This remote control system was developed to provide a safe, reliable, and user-friendly remote control system for gas heating appliances. The system is operated manually from the transmitter. The system operates on radio frequencies (RF) within a 20-feet range using non-directional signals. The system operates on one of 1,048,576 security codes that are programmed into the transmitter at the factory; the remote receiver's code must be matched to that of the transmitter prior to initial use.

Review COMMUNICATION SAFETY under GENERAL INFORMATION section. This safety feature shuts down the appliance when a potentially unsafe condition exists.

TRANSMITTER

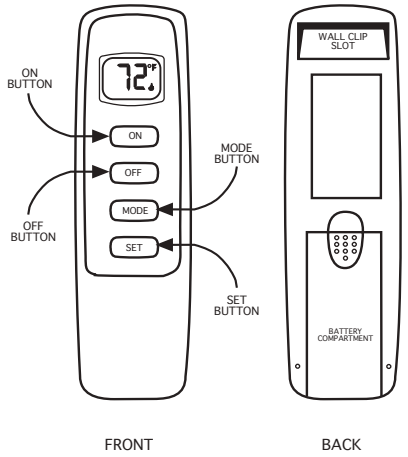

This remote control SYSTEM offers the user a battery-operated remote control to power a latching solenoid such as those used with gas valves used in some heater rated gas logs, gas fireplaces and other gas heating appliances.

The solenoid circuit uses the battery power from the receiver to operate a solenoid. The circuit has reversing polarity software which reverses the positive (+) and negative (-) output of the receiver's battery power to drive a latching solenoid ON/OFF. The SYSTEM is controlled by the remote transmitter.

The transmitter operates on a (2) 1.5V AAA batteries.

ALKALINE batteries should always be used for longer battery life and maximum operational performance. Re-chargeable batteries should not be used.

Before using the transmitter, install the (2) AAA transmitter batteries into the battery compartment. (Use caution that batteries are installed in the proper direction)

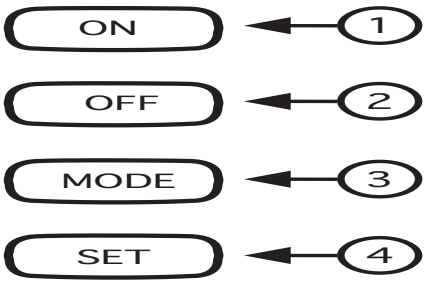

KEY SETTINGS

ON - Operates unit to on position, Manually operated solenoid ON.
OFF - Operates unit to off position, Manually operated solenoid OFF.
MODE - Changes unit from manual mode to thermo mode.
SET - Sets temperature in thermo mode.

LCD - Liquid Crystal Display

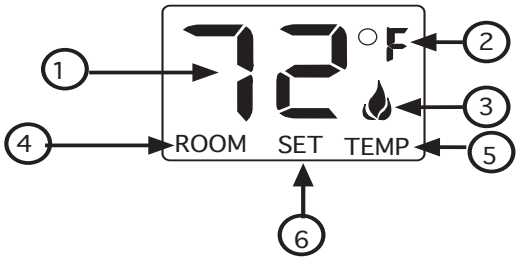

1. **DISPLAY** Indicates CURRENT room temperature **.**
2. **^{0} F** OR **^{0}** C Indicates degrees Fahrenheit or Celsius.
3. **FLAME** Indicates burner/valve in operation.
4. **ROOM** Indicates remote is in THERMO operation.
5. **TEMP** Appears during manual operation.
6. **SET** Appears during time the of setting the desired temperature in the thermo operation.

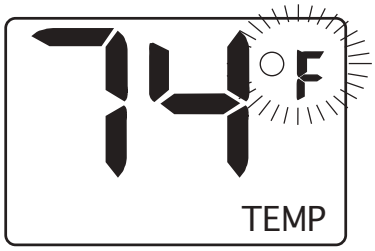

SETTING ^{0} F / ^{0}C SCALE

The factory setting for temperature is **^{0} F**. To change this setting to ^{0} C, first

- Press the ON key and the OFF key on the transmitter at the same time this will change from **^{0} F** to **^{0} C**. Follow this same procedure to change from ^{0} C back to **^{0} F**.

MANUAL FUNCTION

SCREEN WHILE DEPRESSING ON KEY

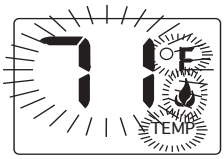

SCREEN AFTER 3 SECOND DEFAULT

To operate the system in the manual "MODE" do the following.

ON OPERATION

Press the ON key the appliance flame will come on. During this time the LCD screen will show ON, after 3 seconds the LCD screen will default to display room temperature and the word TEMP will show**. (Flame icon will appear on LCD screen in manual on mode)**

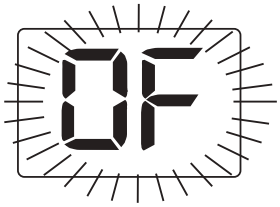

SCREEN WHILE DEPRESSING OFF KEY

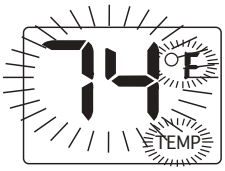

SCREEN AFTER 3 SECOND DEFAULT

OFF OPERATION

Press the OFF key the appliance flame will shut off. During this time the LCD screen will show OF, after 3 seconds the LCD screen will default to display room temperature and the word TEMP will show.

THERMOSTAT FUNCTION

SETTING DESIRED ROOM TEMPERATURE

THERMO SET

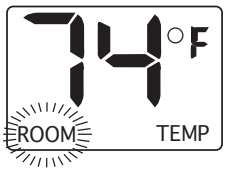

THERMO MODE

This remote control system can be thermostatically controlled when the transmitter is in the THERMO mode (The word **ROOM must be displayed on the screen).** To set the THERMO MODE and DESIRED room temperature,

Press the MODE key until the LCD screen shows the word ROOM, then the remote is in the thermostatic mode.

Press and hold the SET key until the desired set temperature is reached. (By pressing and holding the set key the LCD screen set numbers will increase from 45^0 to 99^0 then restart over at 45^0) Next

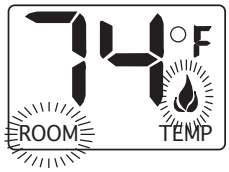

THERMO ON

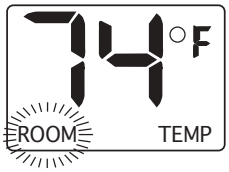

THERMO OFF

release the SET key. The LCD screen will display the set temperature for 3 seconds and the LCD screen will flash the set temperature for 3 seconds, then the LCD screen will default to display the room temperature.

TO CHANGE THE SET TEMPERATURE

Press and hold the SET key until the desired set temperature is reached. (By pressing and holding the set key the LCD screen set numbers will increase from 45^0 to 99^0 then restart over at 45^0) Next release the SET key. The LCD screen will display the set temperature for 3 seconds, then will flash the set temperature for 3 seconds, then the LCD screen will default to display the room temperature.

Press the MODE key to disengage the thermo mode. The word ROOM on the LCD screen will not show when the thermo is not in operation.

NOTE: The highest SET temperature is 99^0 **Fahrenheit** (32^0 Celsius) and the lowest temperature is (45^0 **Fahrenheit** (6^0 Celsius)

OPERATIONAL NOTES:

The Thermo Feature on the transmitter operates the appliance whenever the ROOM TEMPERATURE varies a certain number of degrees from the SET TEMPERATURE. This variation is called the “SWING” or TEMPERATURE DIFFERENTIAL. The normal operating cycle of an appliance may be 2-4 times per hour depending on how well the room or home is insulated from the cold or drafts. The factory setting for the “swing number” is 2. This represents a temperature variation of +/- 2^0 **F** (1^0 **C)** between SET temperature and ROOM temperature, which determines when the fireplace will be activated.

The transmitter has ON and OFF manual functions that are activated by pressing either button on the face of the transmitter. When a button on the transmitter is pressed the word ON or OF will appear on the LCD screen to show while the signal is being sent. Upon initial use, there may be a delay of three seconds before the remote receiver will respond to the transmitter. This is part of the system's design.

POWER SETTING – CON 1001 TH

The electronics in the remote control system have the capability of "powering" two different types of DC-powered components. If any operational problems are noted, contact Customer Service.

The RECEIVER comes from the factory programmed to provide pulse DC voltage (5.5 VDC to 6.3 VDC) to a latching solenoid.

REMOTE RECEIVER

IMPORTANT
THE REMOTE RECEIVER SHOULD BE POSITIONED WHERE AMBIENT TEMPERATURES DO NOT EXCEED 130° F.

The remote receiver (right) operates on (4) 1.5V AA-size batteries. It is recommended that ALKALINE batteries be used for longer battery life and maximum microprocessor performance. IMPORTANT: New or fully charged batteries are essential to proper operation of the remote receiver as a latching solenoid power consumption is substantially higher than standard remote control systems. Re-chargeable batteries should not be used.

WARNING: WHEN THE RECEIVER BATTERIES ARE LOW IT WILL BEEP, AUTOMATICALLY SHUT OFF THE UNIT, AND LOCK THE REMOTE CONTROL. IF THIS HAPPENS PLEASE REPLACE THE BATTERIES IN THE RECEIVER. THERE IS A TEMPORARY MEMORY IN THE UNIT SO IF THE BATTERIES ARE CHANGED IN RESPONSE TO THE BEEP, THE RECEIVER SHOULD REMAIN PAIRED WITH THE REMOTE.

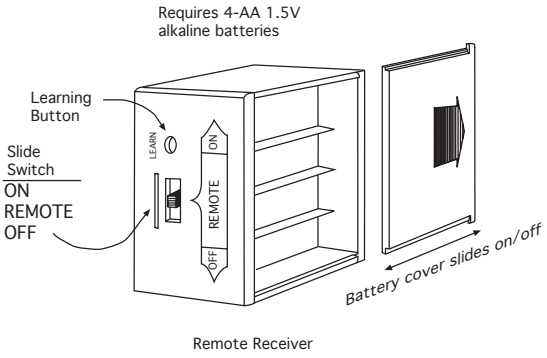

NOTE: The remote receiver will only respond to the transmitter when the 3-position slide button on the remote receiver is in the REMOTE position. The remote receiver houses the microprocessor that responds to commands from the transmitter to control system operation.

Non-rechargeable batteries are not to be recharged. Do not mix different types of batteries such as alkaline, carbon-zinc, or rechargeable batteries Do not mix old and new batteries. Batteries are to be inserted with the correct polarity. Exhausted batteries are to be removed from the product. Caution for ingestion (small batteries only).

REMOTE CONTROL OPERATION

FUNCTIONS:

- With the slide switch in the REMOTE position, the system will only operate if the remote receiver receives commands from the transmitter.
- Upon initial use or after an extended period of no use, the ON button may have to be pressed for up to three seconds before activating servo motor. If the system does not respond to the transmitter on initial use, see LEARNING TRANSMITTER TO RECEIVER.
- With the slide switch in the ON position you can manually turn ON the system.
- With the slide in the OFF position, the system is OFF.
- It is suggested that the slide switch be placed in the OFF position if you will be away from your home for an extended period of time.
- Placing the slide switch in the OFF position also functions as a safety "lock out" by both turning the system OFF and rendering the transmitter inoperative.

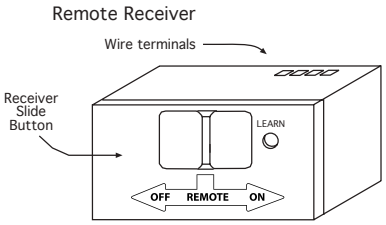

INSTALLATION INSTRUCTIONS

WARNING

DO NOT CONNECT REMOTE RECEIVER DIRECTLY TO 110-120VAC POWER. THIS WILL BURN OUT THE RECEIVER. FOLLOW INSTRUCTIONS FROM MANUFACTURER OF GAS VALVE FOR CORRECT WIRING PROCEDURES. IMPROPER INSTALLATION OF ELECTRIC COMPONENTS CAN CAUSE DAMAGE TO GAS VALVE AND REMOTE RECEIVER.

INSTALLATION

The remote receiver can be mounted on or near the fireplace hearth. PROTECTION FROM EXTREME HEAT IS VERY IMPORTANT. Like any piece of electronic equipment, the remote receiver should be kept away from temperatures exceeding 130º F inside the receiver case. Battery life is also significantly shortened if batteries are exposed to high temperatures.

HEARTH MOUNT

The remote receiver can be placed on the fireplace hearth or under the fireplace, behind the control access panel. Position where the ambient temperature inside the receiver case does not exceed 130º F. **NOTE**: Black Button is used on Hearth Mount Applications.

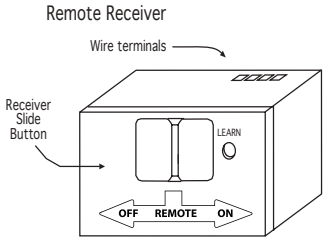

WIRING INSTRUCTIONS

Make sure the remote receiver switch is in the OFF position. For best results it is recommended that 18 gauge stranded wires should be used to make connections and no longer than 20-feet.

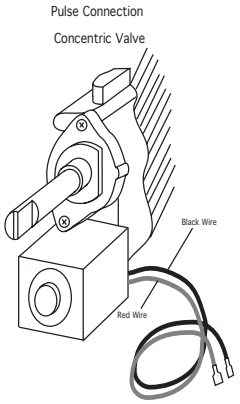

This CON1001 TH remote receiver is to be connected to a manual valve with a latching ON/OFF solenoid.

Connect two 18 gauge stranded or solid wires from the remote receiver terminals to the latching solenoid. (See figure to the right)

IMPORTANT NOTE: Operation of this control is dependent on which wire is attached to which terminal. If operation of control does not correspond to operating buttons on transmitter, reverse wire installation at the receiver or at the control.

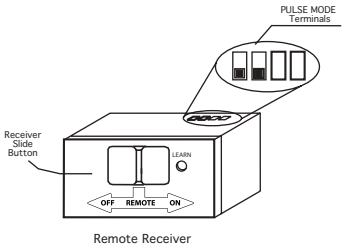

GENERAL INFORMATION

COMMUNICATION – SAFETY – TRANSMITTER

This remote control has a COMMUNICATION –SAFETY function built into its software. It provides an extra margin of safety when the TRANSMITTER is out of the normal 20-foot operating range of the receiver.

The COMMUNICATION – SAFETY feature operates in the following manner, in all OPERATING MODES – ON/ ON THERMO.

At all times and in all OPERATING MODES, the transmitter sends an RF signal every fifteen (15) minutes, to the receiver, indicating that the transmitter is within the normal operating range of 20-feet. Should the receiver NOT receive a transmitter signal every 15 minutes, the IC software, in the RECEIVER, will begin a 2-HOUR (120-minute) countdown timing function. If during this 2-hour period, the receiver does not receive a signal from the transmitter, the receiver will shut down the appliance being controlled by the receiver. The RECEIVER will then emit a series of rapid “beeps” for a period of 10 seconds. Then after 10 seconds of rapid beeping, the RECEIVER will continue to emit a single “beep” every 4 seconds until a transmitter ON or MODE Button is pressed to reset the receiver. The intermittent 4-second beeping will go on for as long as the receiver’s batteries last which could be in excess of one year.

To “reset” the RECEIVER and operate the appliance, you must press the ON or MODE button on the transmitter. By turning the system to ON, the COMMUNICATION -SAFETY operation is overridden and the system will return to normal operation depending on the MODE selected at the transmitter. The COMMUNICATION – SAFETY feature will reactivate should the transmitter be taken out of the normal operating range or should the transmitter’s batteries fail or be removed.

CP (CHILDPROOF) FEATURE

This remote control includes a CHILDPROOF “LOCK-OUT” feature that allows the user to “LOCK-OUT” operation of the appliance, from the TRANSMITTER.

SETTING “LOCK-OUT” –(CP)

- To activate the “LOCK-OUT” feature, press and hold the ON button and the MODE button at the same time for 5 seconds. The letters CP will appear in the TEMP frame on the LCD screen.
- To disengage the “LOCK-OUT”, press and hold the ON button and the MODE button at the same time for 5 seconds and the letters CP will disappear from the LCD screen and the transmitter will return to its normal operating condition.
- To verify that transmitter is in the CP lock-out mode press any key and the LCD screen will show “CP”

NOTE: If the appliance is already operating in the ON or THERMO MODES, engaging the “LOCK-OUT” will not cancel the operating MODE. Engaging the “LOCK-OUT” prevents only the manual operation of the TRANSMITTER. If in the auto modes, the THERMO operation will continue to operate normally. To totally “LOCK-OUT” the operation of the TRANSMITTER’S operating signals; the transmitter’s MODE must be set to OFF.

LEARNING TRANSMITTER TO RECEIVER

Each transmitter uses a unique security code. It will be necessary to press the LEARN button on the receiver to accept the transmitter security code upon initial use, if batteries are replaced, or if a replacement transmitter is purchased from your dealer or the factory. In order for the receiver to accept the transmitter security code, be sure the slide button on the receiver is in the REMOTE position; the receiver will **not** LEARN if the slide switch is in the ON or OFF position. The LEARN button in located on the front face of the receiver; inside the small hole labeled LEARN. Using a small screwdriver or end of a paperclip gently press and release the black LEARN button inside the hole. When you release the LEARN button the receiver will emit an audible “beep”. After the receiver emits the beep press the transmitter ANY button and release. The receiver will emit several beeps indicating that the transmitter’s code has been accepted into the receiver.

The microprocessor that controls the security code matching procedure is controlled by a timing function. If you are unsuccessful in matching the security code on the first attempt, wait 1 - 2 minutes before trying again--this delay allows the microprocessor to reset its timer circuitry--and try up to two or three more times.

BATTERY LIFE

Replace all batteries regularly. When the transmitter no longer operates the remote receiver from a distance it did previously (i.e., the transmitter's range has decreased) or the remote receiver does not function at all, the batteries should be checked. It is important that the remote receiver batteries are fully charged, providing combined output voltage of at least 5.5volts. The handheld transmitter should operate with as little as 2.5 volts battery power.

TROUBLESHOOTING

If you encounter problems with your fireplace system, the problem may be the fireplace itself or it could be with the system. Review the fireplace manufacturer's operation manual to make sure all connections are properly made. Then check the operation of the remote in the following manner:

- Make sure the batteries are correctly installed in the RECEIVER. One reversed battery will keep receiver from operating properly.
- Check battery in TRANSMITTER to ensure contacts are touching (+) and (-) ends of battery. Bend metal contacts in for tighter fit.
- Be sure RECEIVER and TRANSMITTER is within 20-feet operating range.
- Clear Codes: Memory in the receiver might be full if the learn button is pressed too many times. If this happens it will not allow any more codes to be learned and no audible beep will be heard. To clear memory, place the receiver slide switch into the REMOTE position. Press the learn button and release after 10 seconds. You should hear three (3) long audible beeps indicating all codes have cleared. You can now “learn” the transmitter to the receiver as described in the General Information Section.
- Keep RECEIVER from temperatures exceeding 130° F. Battery life shortened when ambient temperatures are above 115° F.
- If RECEIVER is installed in tightly enclosed metal surround, the operating distance will be shortened.
- Rechargeable batteries should not be used. They do not supply sufficient power to operate the remote system.

SPECIFICATIONS

BATTERIES: Transmitter (2) 1.5 volt AAA batteries
Remote Receiver 6V - 4 ea. AA 1.5 Alkaline

FCC ID No.'s: transmitter - 2ARLSGH03-C

FCC REQUIREMENTS

NOTE: THE MANUFACTURER IS NOT RESPONSIBLE FOR ANY RADIO OR TV INTERFERENCE CAUSED BY UNAUTHORIZED MODIFICATIONS TO THIS EQUIPMENT. SUCH MODIFICATIONS COULD VOID THE USER’S AUTHORITY TO OPERATE THE EQUIPMENT.

NOTE: This equipment has been tested and found to comply with the limits for a Class B digital device, pursuant to part 15 of the FCC Rules. These limits are designed to provide reasonable protection against harmful interference in a residential installation. This equipment generates, uses and can radiate radio frequency energy and, if not installed and used in accordance with the instructions, may cause harmful interference to radio communications. However, there is no guarantee that interference will not occur in a particular installation. If this equipment does cause harmful interference to radio or television reception, which can be determined by turning the equipment off and on, the user is encouraged to try to correct the interference by one or more of the following measures:
• Reorient or relocate the receiving antenna.
• Increase the separation between the equipment and receiver.
• Connect the equipment into an outlet on a circuit different from that to which the receiver is connected.
• Consult the dealer or an experienced radio/TV technician for help.
NOTE: This device complies with part 15 of the FCC Rules. Operation is subject to the following two conditions:
(1) This device may not cause harmful interference, and
(2) This device must accept any interference received, including interference that may cause undesired operation.

INSPECTING BURNERS

Check pilot flame pattern and burner flame patterns often

PILOT FLAME PATTERN

Figure 20 shows a correct pilot flame pattern. Figure 21 shows an incorrect pilot flame pattern The incorrect pilot flame is not touching the thermocouple. This will cause the thermocouple to cool. When the thermocouple cools, the fireplace will shut down

If pilot flame pattern is incorrect, as shown in Figure 21

- Turn fireplace off (see To Turn Off Gas to Appliance, page 28.
- See Troubleshooting, page 38.

Note: The pilot flame on natural gas units will have a slight curve, but the flame should be blue and have no yellow or orange color.

Fig. 20 - Correct Pilot Flame Pattern

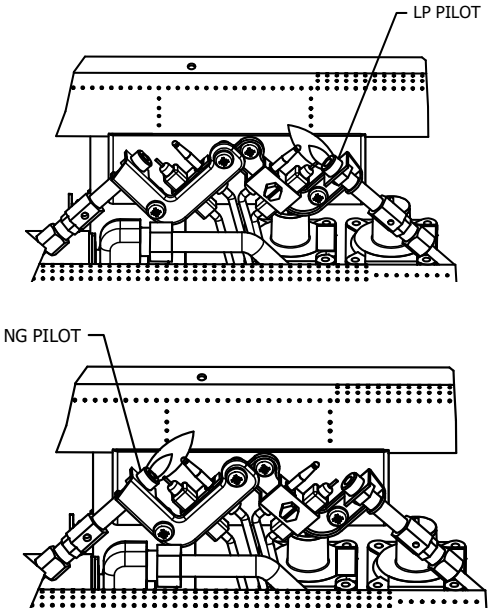

Fig. 21 - Incorrect Pilot Flame Pattern

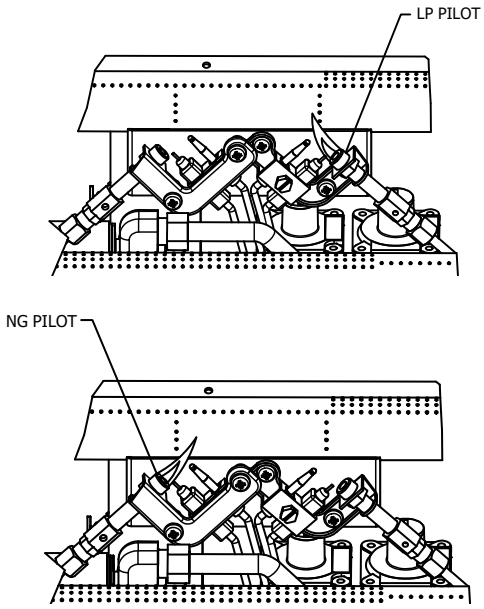

⚠ **WARNING**: If yellow tipping occurs, your heater could produce increased levels of carbon monoxide. If burner flame pattern shows yellow tipping, follow instructions on the next page

⚠ **WARNING**: Do not allow fans to blow directly into the fireplace. Avoid any drafts that alter burner flame patterns

⚠ **WARNING**: Do not use a blower insert, heat exchanger insert or other accessory not approved for use with this heater.

Notice: Do not mistake orange flames with yellow tipping. Dirt or other fine particles enter the heate and burn causing brief patches of orange flame

BURNER FLAME PATTERN

Figure 22 shows a correct burner flame pattern. Figure 23 shows an incorrect burner flame pattern The incorrect burner flame pattern shows sporadic, irregular flame tipping The flame should not be dark or have an orange/reddish tinge.

Note: When using the fireplace the first time, the flame will be orange for approximately one hour until the log cures.

If burner flame pattern is incorrect, as shown in Figure 23

- turn fireplace off (see To Turn Off Gas to Appliance, page 28).
- see Troubleshooting, page 38.

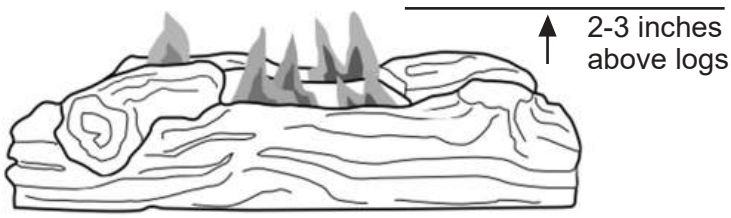

Fig. 22 - Correct Burner Flame Pattern

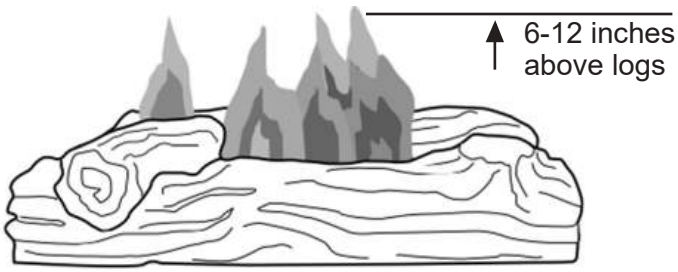

Fig. 23 - Incorrect Burner Flame Pattern

WARNING: Turn off heater and let cool before servicing.

CAUTION: You must keep control areas, burner, and circulating air passageways of heater clean. Inspect these areas of heater before each use. Have heater inspected yearly by a qualified service person. Heater may need more frequent cleaning due to excessive lint from carpeting, bedding material, pet hair, etc.

WARNING: Failure to keep the primary air opening(s) of the burner(s) clean may result in sooting and property damage.

BURNER ORIFICE HOLDER AND PILOT AIR INLET HOLE

The primary air inlet holes allow the proper amount of air to mix with the gas. This provides a clean burning flame. Keep these holes clear of dust, dirt, lint and pet hair . Clean these air inlet holes prior to each heating season. Blocked air holes will create soot. We recommend that you clean the unit every three months during operation and have fireplace inspected yearly by a qualified service person

We also recommend that you keep the burner tube and pilot assembly clean and free of dust and dirt. To clean these parts we recommend using compressed air no greater than 30 PSI. Your local computer store, hardware store or home center may carry compressed air in a can. If using compressed air in a can, please follow the directions on the can. If you don’t follow directions on the can, you could damage the pilot assembly.

1. Shut off unit including pilot. Allow unit to cool for at least 30 minutes.
2. Inspect burner, pilot and primary air inlet holes on orifice holder for dust and dirt (See Fig. 24)
3. Blow air through the ports/slots and holes in the burner.
4. Check the orifice holder located at the end of the burner tube again. Remove any large particles of dust, dirt, lint or pet hair with a soft cloth or vacuum cleaner nozzle.
5. Blow air into the primary air holes on the orifice hole .
6. In case any large clumps of dust have now been pushed into the burner repeat steps 3 and 4. Clean the pilot assembly also. A yellow tip on the pilot flame indicates dust and dirt in the pilot assembly. There is a small pilot air inlet hole about 2" from where the pilot flame comes out of the pilot assembly (see Figure 25 depending on model). With the unit off, lightly blow air through the air inlet hole. You may blow through a drinking straw if compressed air is not available.

**We recommend that you clean the unit every three months during operation and have fireplace inspected yearly by a qualified service person. Failure to keep the primary air opening(s) of the burner(s) clean may result in sooting and property damage.*

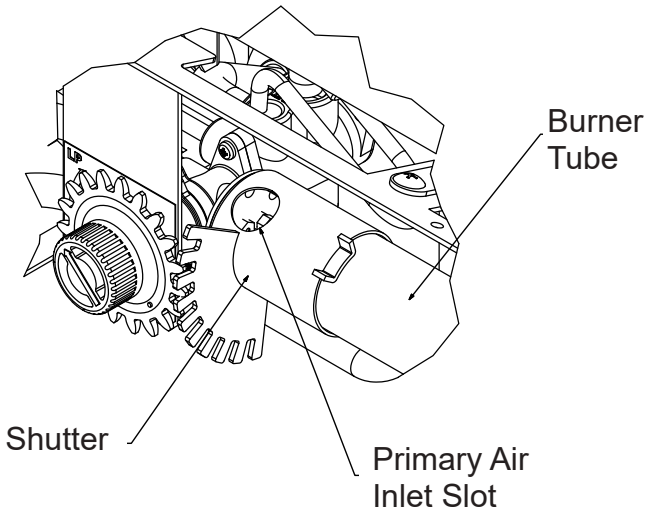

Fig. 24 - Primary Air Inlet Slot on Burner Tube

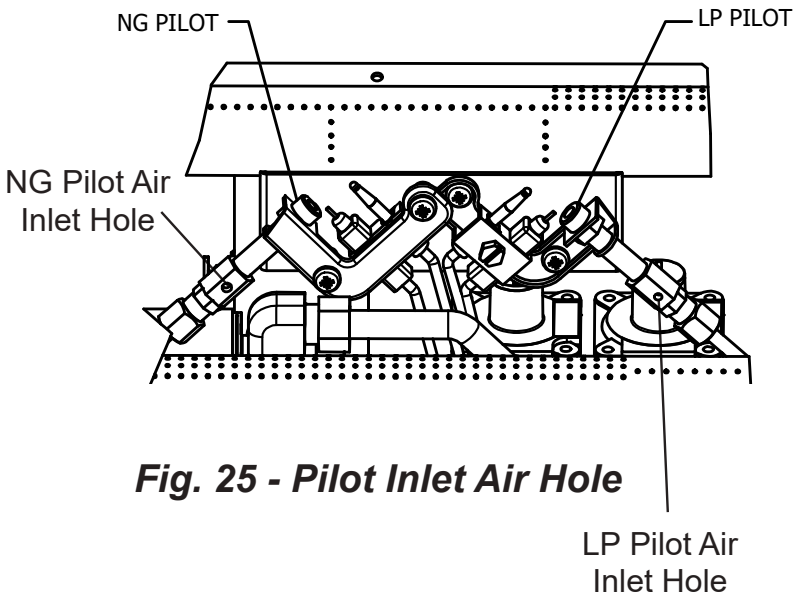

Fig. 25 - Pilot Inlet Air Hole

LOG SET

• If you remove the log set for cleaning, refer to pages 25, for placement instructions.
• Replace log set if broken or chipped (dime sized or larger).

CABINET

Air Passageways

Use a vacuum cleaner or pressurized air to clean.

Exterior

Use a soft cloth dampened with a mild soap and water mixture. Wipe the cabinet to remove dust.

TROUBLESHOOTING

WARNING: If you smell gas:
- Shut off gas supply.
- Do not try to light any appliance.
- Do not touch any electrical switch; do not use any phone in your building.
- Immediately call your gas supplier from a neighbor's phone. Follow the gas supplier's instructions.
- If you cannot reach your gas supplier, call the fire department

IMPORTANT: Operating heater where impurities in air exist may create odors. Cleaning supplies, paint, paint remover, cigarette smoke, cements and glues, new carpet or textiles, etc., create fumes. These fumes may mix with combustion air and create odors.

WARNING: Make sure that power is turned off before proceeding.

WARNING: Turn off and let cool before servicing. Only a qualified service person should service and repair heater.

CAUTION: Never use a wire, needle, or similar object to clean ODS/pilot. This can damage ODS/ pilot unit.

SERVICE HINTS

When Gas Pressure Is Too Low
- Pilot will not stay lit.
- Burners will have delayed ignition.
- Fireplace will not produce specified heat
- For propane/LP units, propane/LP gas supply may be low.
  You may feel your gas pressure is too low. If so, contact your local natural or propane/LP gas supplier.

PROBLEM	POSSIBLE CAUSE	CORRECTIVE ACTION
When ignitor button is pressed in, there is no spark at ODS/ pilot.	1. Ignitor electrode is positioned wrong. 2. Ignitor electrode is broken. 3. Ignitor electrode is not connected to ignitor cable. 4. Ignitor cable is pinched or wet. 5. Damaged ignitor cable. 6. Bad push button ignitor.	1. Replace electrode. 2. Replace electrode. 3. Replace ignitor cable. 4. Free ignitor cable if pinched by any metal or tubing. Keep ignitor cable dry. 5. Replace ignitor cable. 6. Replace push button ignitor.
When ignitor button is pressed in, there is a spark at ODS/ pilot but no ignition.	1. Gas supply is turned off or equipment shutoff valve is closed. 2. Control knob not fully pressed in while pressing ignitor button. 3. Air in gas lines when installed. 4. ODS / pilot is clogged. 5. Gas regulator setting is not correct. 6. Control knob not in PILOT position. 7. Depleted gas supply (propane).	1. Turn on gas supply or open equipment shutoff valve. 2. Fully press in control knob while pressing ignitor button. 3. Continue holding down control knob. Repeat igniting operation until air is removed. 4. Clean ODS/pilot (see Care and Maintenance, page 36) or replace ODS/pilot assembly. 5. Replace gas regulator. 6. Turn control knob to PILOT position. 7. Contact local propane/LP gas company.

PROBLEM	POSSIBLE CAUSE	CORRECTIVE ACTION
ODS/pilot lights but flame goes out when control knob is released.	1. Control knob is not fully pressed in. 2. Control knob is not pressed in long enough. 3. Equipment shutoff valve is not fully open. 4. Thermocouple connection is loose. 5. Thermocouple damaged. 6. Control valve damaged.	1. Press in control knob fully. 2. After ODS/pilot lights, keep control knob pressed in 30 seconds. 3. Fully open equipment shutoff valve. 4. Hand tighten until snug, and then tighten ¼ turn more. 5. Replace thermocouple. 6. Contact customer service.
Burner(s) does not light after ODS/pilot is lit.	1. Burner orifice is clogged 2. Burner orifice diameter is too small. 3. Inlet gas pressure is too low.	1. Clean burner orifice (see Care and Maintenance, page 36) or contact customer service. 2. Contact customer service. 3. Contact your gas supplier.
Delayed ignition of burner(s).	1. Manifold pressure is too low. 2. Burner orifice is clogged	1. Contact your gas supplier. 2. Clean burner (see Care and Maintenance, page 36 or contact customer service.
Burner backfiring during combustion.	1. Burner orifice is clogged or damaged. 2. Burner is damaged. 3. Gas regulator is damaged.	1. Clean burner orifice (see Care and Maintenance, page 36 or contact customer service. 2. Contact dealer or customer service. 3. Replace gas regulator.
High yellow flame during burner combustion.	1. Not enough air. 2. Gas regulator is defective. 3. Inlet gas pressure is too low.	1. Check burner for dirt and debris. If found, clean burner (see Care and Maintenance, page 36). 2. Replace gas regulator. 3. Contact your gas supplier.
Gas odor during combustion.	1. Foreign matter between control valve and burner. 2. Gas leak. (See Warning Statement at top of page 26).	1. Take apart gas tubing and remove foreign matter. 2. Locate and correct all leaks (see “Checking Gas Connections,” page 26).
Heater produces a clicking/ticking noise just after burner is lit or shut off.	1. Metal is expanding while heating or contracting while cooling.	1. This is common with most heaters. If noise is excessive, contact qualified service technician.

PROBLEM	POSSIBLE CAUSE	CORRECTIVE ACTION
White powder residue forming within burner box or on adjacent walls or furniture.	1. When heated, the vapors from furniture polish, wax, carpet cleaners, etc., turn into white powder residue.	1. Turn heater off when using furniture polish, wax, carpet cleaner or similar products.
Heater produces unwanted odors.	1. Heater is burning vapors from paint, hair spray, glues, etc. See IMPORTANT statement, page 38. 2. Gas leak. See Warning Statement, page 26. 3. Low fuel supply.	1. Ventilate room. Stop using odor causing products while heater is running. 2. Locate and correct all leaks (see "Checking Gas Connections," page 26). 3. Refill supply tank (Propane /LP models).
Heater shuts off in use (ODS operates).	1. Not enough fresh air is available. 2. Low line pressure. 3. ODS/pilot is partially clogged.	1. Open window and/or door for ventilation. 2. Contact local gas supplier. 3. Clean ODS/pilot (see Care and Maintenance, page 36).
Gas odor exists even when control knob is in OFF position.	1. Gas leak. See Warning Statement at top of page 26. 2. Control valve is defective.	1. Locate and correct all leaks (see "Checking Gas Connections", page 26). 2. Contact customer service.
Moisture/ condensation noticed on windows.	1. Not enough combustion/ ventilation air.	1. Refer to "Air for Combustion and Ventilation" requirements, page 9-11.
Slight smoke or odor during initial operation.	1. Residues from manufacturing process.	1. Problem will stop after a few hours of operation.
Heater produces a whistling noise when burner is lit.	1. Turning control knob to high (5) position when burner is cold. 2. Air in gas line. 3. Air passageways on heater are blocked. 4. Dirty or partially clogged burner orifice	1. Turn control knob to low (1) position and let warm up for a minute. 2. Operate burner until air is removed from line. Have gas line checked by local propane/LP gas company. 3. Observe minimum installation clearances (Fig. 6, page 13). 4. Clean burner (see Care and Maintenance, page 36) or contact customer service.

REPLACEMENT PARTS

For replacement parts, call our customer service department at 1-800-776-9425, 9:00 a.m. – 4:30 p.m., EST, Monday – Friday. You could also contact us at customerservice info@worldmkting.com

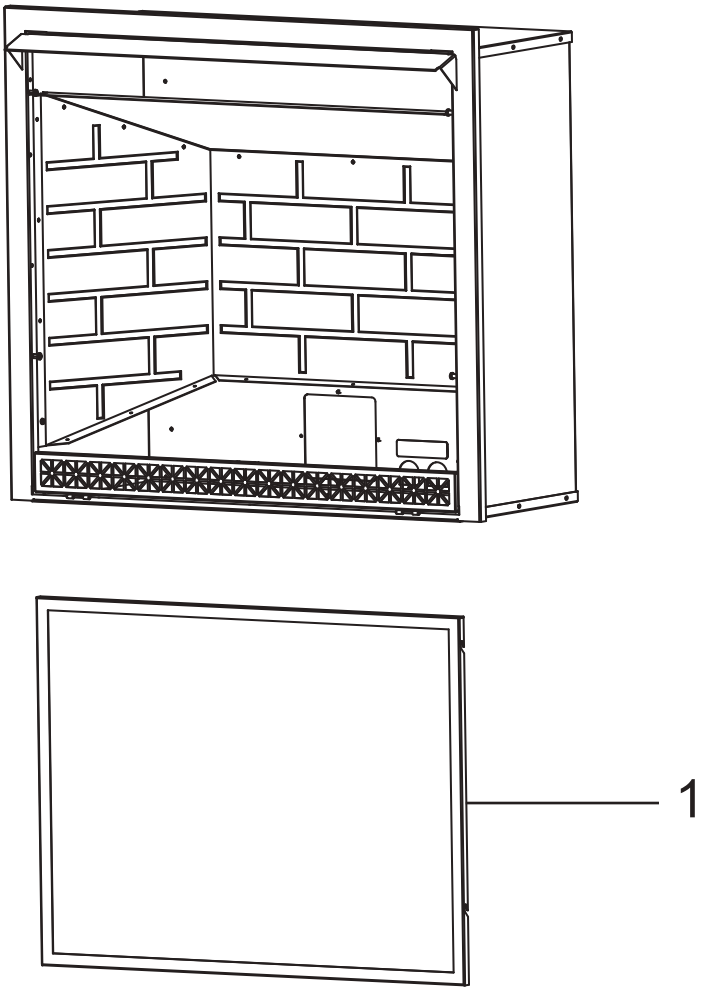

ITEM No.	DESCRIPTION	QTY	PART NUMBER GFD4605R/4625R
1	Window Frame Assembly	1	80-06-455

PRODUCT IDENTIFICATION

For replacement parts, call our customer service department at 1-800-776-9425, 9:00 a.m. – 4:30 p.m., EST, Monday – Friday. You could also contact us at info@worldmkting.com

GFD4625R

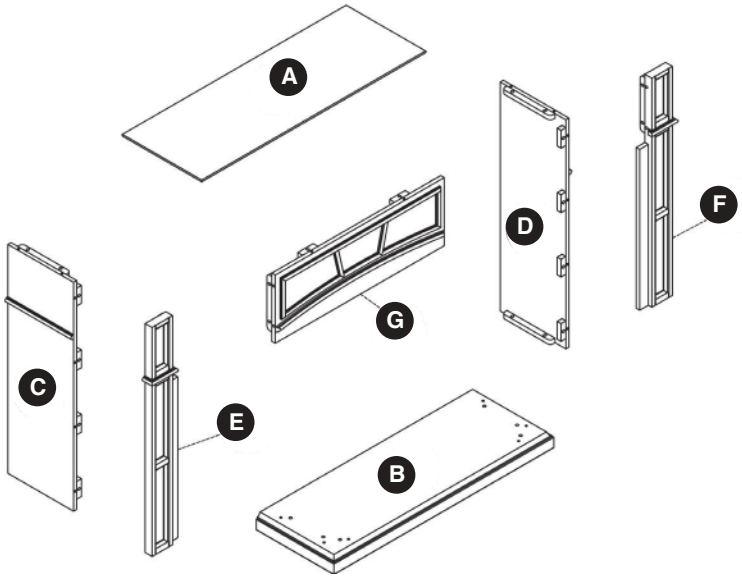

PART	DESCRIPTION	QTY	Part # GFD4625R
A	Top Panel	1	80-06-463
B	Base	1	80-06-464
C	Left Side Panel	1	80-06-465
D	Right Side Panel	1	80-06-466
E	Left Pilaster	1	80-06-467
F	Right Pilaster	1	80-06-468
G	Front Panel	1	80-06-469
AA–CC	Hardware Pack	1	80-09-502
N/A	Instruction Manual	1	80-06-452

Some parts and specifications may change without notice.

GFD4605R

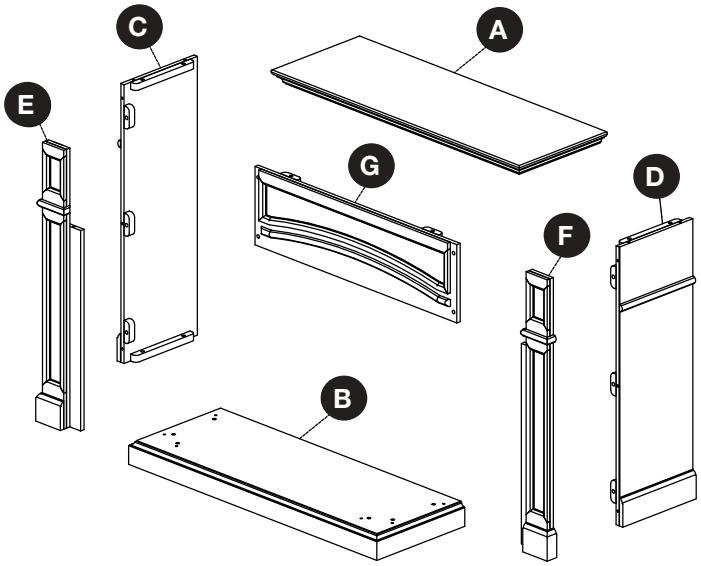

PART	DESCRIPTION	QTY	Part # GFD4605R
A	Top Panel	1	80-06-470
B	Base	1	80-06-476
C	Left Side Panel	1	80-06-472
D	Right Side Panel	1	80-06-474
E	Left Pilaster	1	80-06-471
F	Right Pilaster	1	80-06-473
G	Front Panel	1	80-06-475
AA–CC	Hardware Pack	1	80-09-502
N/A	Instruction Manual	1	80-06-452

Some parts and specifications may change without notice.

REPLACEMENT PARTS LIST

For replacement parts, call our customer service department at 1-800-776-9425, 9:00 a.m. – 4:30 p.m., EST, Monday – Friday. You could also contact us at info@worldmkting.com

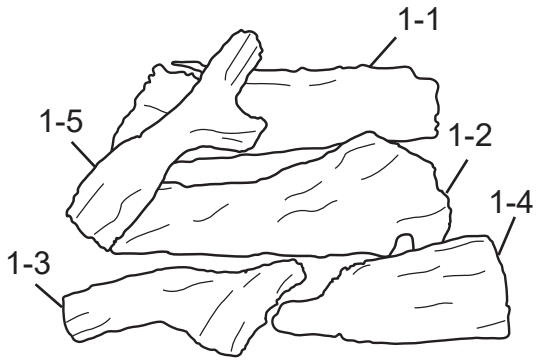

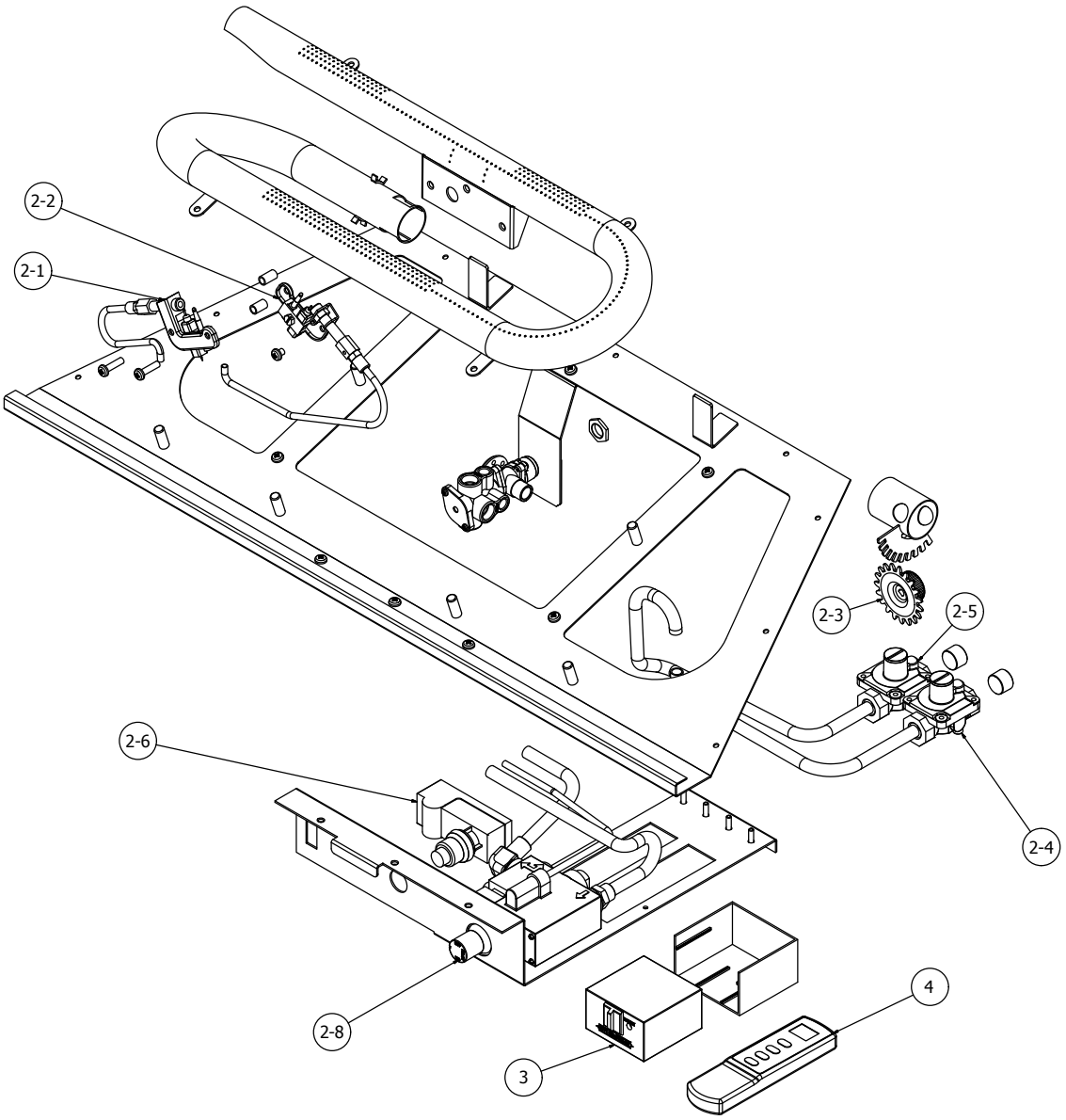

REPLACEMENT PARTS LIST

ITEM No.	DESCRIPTION	QTY	PART NUMBER GFD4605R / GFD4625R
1	Log Set (Complete)	1	700-L1018
1-1	Log 1	1	700-L1018-01
1-2	Log 2	1	700-L1018-02
1-3	Log 3	1	700-L1018-03
1-4	Log 4	1	700-L1018-04
1-5	Log 5	1	700-L1018-05
2	Burner Assembly (Complete)	1	700-L2000
2-1	ODS Pilot - NG	1	GZ20-30B
2-2	ODS Pilot - LP	1	GZ20-29B
2-3	Selector Knob	1	GZ20-17
2-4	Regulator, (NG) Natural Gas 5" W.C.	1	GR-130B8-GHP
2-5	Regulator, (LP) Liquid Propane 10" W.C.	1	GR-130A8-GHP
2-6	Ignitor Module	1	GZ20-32a
3	Remote Receiver	1	80-05-102
4	Thermostat Remote	1	80-05-101
2-8	Control Valve	1	GH03B

ACCESSORIES

NOTICE: All accessories may not be available for all fireplace models

PURCHASE SEPARATELY:
THERMOSTAT-CONTROLLED BLOWER KIT - 20-6140 For all models. Provides better heat distribution. Makes fireplace more efficient. Automatically turns off and on as needed.

- WMAI's obligation under this warranty does not extend to the appliance's capability to heat the desired space. Information is provided to assist the consumer and the dealer in selecting the proper appliance for the application. Consideration must be given to appliance location and configuration, environmental conditions, insulation and air tightness of the structure.
- Problems relating to smoking or creosote. Smoking is attributable to inadequate draft due to the design or installation of the flue system or installation of the heater itself. Creosote formation is largely attributable to improper operation of the unit and/or draft as mentioned above.
- Any cost associated with product removal and re-installation, travel, transportation, or shipping.
- Service calls to diagnose trouble (unless authorized in writing by the manufacturer, distributor, or dealer).

THIS WARRANTY IS VOID IF

- The appliance has been over-fired or operated in atmospheres contaminated by chlorine, fluorine, or other damaging chemicals. Over-firing can be identified by, but not limited to, warped plates or tubes, rust colored cast iron, bubbling, cracking and discoloration of steel or enamel finishes.
- The appliance is subjected to prolonged periods of dampness or condensation.
- There is any damage to the appliance or other components due to water or weather damage which is the result of, but not limited to, improper chimney or venting installation.

LIMITATIONS OF LIABILITY

The owner's exclusive remedy and WMAI's sole obligation under this warranty, under any other warranty, express or implied, or in contract, tort or otherwise, shall be limited to replacement, repair, or refund, in WMAI's sole and absolute discretion. In no event will WMAI be liable for any incidental or consequential damages. THE LIMITED WARRANTY SET FORTH HEREIN IS THE SOLE WARRANTY PROVIDED TO PURCHASER AND IS IN LIEU OF ALL OTHER WARRANTIES AND REPRESENTATIONS, EXPRESS OR IMPLIED. WMAI MAKES NO REPRESENTATIONS OR WARRANTIES WHATSOEVER, EXPRESS OR IMPLIED, WITH RESPECT TO THE PRODUCT, OTHER THAN (i) THE LIMITED WARRANTY ABOVE, AND (ii) ANY IMPLIED WARRANTIES IMPOSED BY APPLICABLE LAW WHICH CANNOT BE WAIVED OR DISCLAIMED UNDER APPLICABLE LAW. ALL OTHER WARRANTIES OF ANY KIND, INCLUDING WITHOUT LIMITATION IMPLIED WARRANTIES OF MERCHANTABILITY AND FITNESS FOR A PARTICULAR PURPOSE, ARE HEREBY DISCLAIMED AND EXCLUDED TO THE FULLEST EXTENT NOT PROHIBITED BY APPLICABLE LAW. This Limited Warranty gives the purchaser specific legal rights; a purchaser may have other rights depending upon where he or she resides. Some states do not allow the exclusion or limitation of special, incidental or consequential damages, or state law may affect the duration of limitations, so the above exclusion and limitations may not be applicable.

WARRANTOR

The warrantor of record is **World Marketing of America, Inc. PO Box 192 Mill Creek, PA 17060 (800)-776-9425** Register your product on line at **www.worldmkting.com**. Save your proof of purchase, as documented in a receipt or invoice, with your records for any claims.

CLAIM PROCEDURE

Contact World Marketing of America, Inc. for warranty service. You will be asked to provide detailed descriptions and pertinent data, including model number, serial number and proof of purchase which will be returned upon request. Providing the heater has been installed and used in accordance with the Owner's Manual supplied with the heater and the issue does not fall under a situation of exclusion, World Marketing of America, Inc. will at its sole option:

- Replace the defective part free of charge. Parts and/or service replacements made under the terms of this warranty are warranted only for the remaining period of the original heater warranty.
- Replace the heater free of charge. Should the heater be replaced by World Marketing of America, Inc. "free of charge", all further warranty obligations are thereby met.
- Where the defect is of a cosmetic (non-functional) nature, World Marketing of America, Inc. will bear reasonable expense to repair the heater, including such items as welding, painting, and incidental labor. A "reasonable expense" is defined by terms of this warranty as $30.00/hour with full refund for any purchase of parts.

FOR ASSISTANCE

PLEASE CONTACT WORLD MARKETING OF AMERICA, INC:
1-800-776-9425 M-F 9:00AM TO 4:30PM EST
TECH SUPPORT: info@worldmkting.com
CUSTOMER SUPPORT: info@yourheater.com

CHIMENEA DE GAS DE COMBUSTIBLE DUAL SIN CONDUCTO

MODELO

GFD4605R
GFD4625R

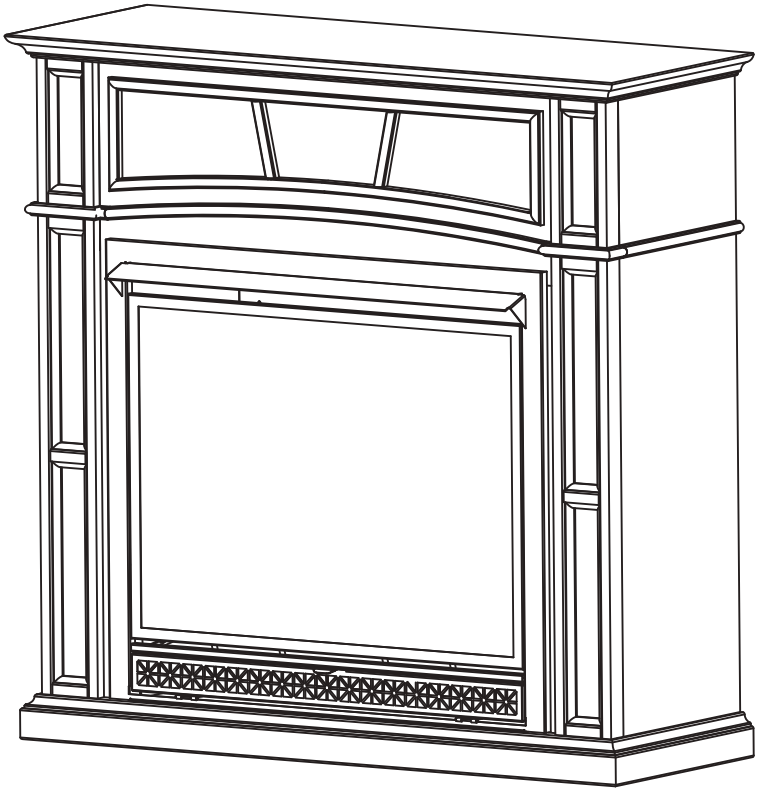

EL BRENTMORE™
GFD4605R
GRIS CENIZA

LA SABANA™
GFD4625R
ROBLE PRESTIGIO

Sistema de combustible doble con patente

GN PL

Doble combustible

US
ANS Z21.11.2

INSTALADOR: deje este manual junto al electrodoméstico.
CONSUMIDOR: conserve este manual para referencia futura.

ADVERTENCIA: este electrodoméstico está equipado para funcionar con gas (natural y propano). No se permiten conversiones que no sean a gas natural o gas propano.

¿Preguntas, problemas, piezas faltantes? Antes de regresar a su tienda minorista, llame a nuestro departamento de servicio al cliente al 1-800-776-9425, 9:00 a.m. – 4:30 p.m., EST, lunes – viernes o envíenos un correo electrónico a customerservice info@worldmkting.com

⚠ PRECAUCIÓN: PARA SU SEGURIDAD

⚠ ADVERTENCIA: SI NO SE SIGUE CON PRECISIÓN LA INFORMACIÓN DE ESTE MANUAL, SE PODRÍA PRODUCIR INCENDIOS O EXPLOSIONES QUE RESULTEN EN DAÑOS MATERIALES, LESIONES PERSONALES O LA MUERTE.

- No almacene ni utilice gasolina ni otros vapores o líquidos inflamables cerca de este o cualquier otro electrodoméstico.

QUÉ HACER SI HUELE A GAS

- No trate de encender ningún electrodoméstico.
- No toque ningún interruptor eléctrico ni utilice ningún teléfono en el edificio.
- Desde el teléfono de un vecino, llame inmediatamente a su proveedor de gas. Siga las instrucciones del proveedor de gas.
- Si no puede comunicarse con su proveedor de gas, llame al departamento de bomberos.
- La instalación y la reparación deben estar a cargo de personal calificado, una empresa de servicio o el proveedor de gas.

Este calentador es de combustión a gas y no posee ventilación. Utiliza el aire (oxígeno) de la habitación donde está instalado. Se deben tomar las precauciones necesarias para una adecuada combustión y ventilación del aire. Consulte la sección Aire para la combustión y ventilación en las páginas 9 a 11 de este manual.

Este electrodoméstico puede instalarse en una casa (móvil) de mercado secundario fabricada para una ubicación permanente, siempre que lo permitan las regulaciones locales. Este electrodoméstico solo debe usarse con propano o gas natural. Este electrodoméstico está equipado con un método simple de cambiar entre propano y gas natural. La conversión en el lugar de uso mediante otros métodos, lo que incluye el uso de un kit, está prohibido.

⚠ ADVERTENCIA: cualquier pantalla o protector de seguridad que se haya retirado del electrodoméstico para tareas de mantenimiento se debe volver a colocar antes de ponerlo en funcionamiento.

⚠ ADVERTENCIA: si instala este electrodoméstico directamente sobre alfombra, baldosa u otro material combustible, a excepción de piso de madera, debe colocarlo sobre un panel metálico o de madera que cubra su profundidad y ancho completos.

⚠ ADVERTENCIA: no intente acceder o cambiar la configuración de los medios de selección de combustible.

El acceso y ajuste de los medios de selección de combustible solo debe estar a cargo de una persona de servicio calificada en el momento de conectar este electrodoméstico a un suministro de combustible especificado durante la instalación.

El cambio de la configuración del selector a un tipo de combustible diferente al especificad en el momento de la instalación podría dañar este electrodoméstico y dejarlo inoperable. El instalador deberá volver a colocar la cubierta de acceso antes de completar la instalación y operar este electrodoméstico.

ÍNDICE

Especificacione 3
Información importante de seguridad 4
Identificación del product 6
Características del producto 8
Desembalaje 8
Preparación para la instalación 9
Ensamblaje del soplador 14
Ensamblaje de la repisa 19
Instalación 22
Juego de leños 25
Funcionamiento 27
Funcionamiento del control remoto 29
Cuidado y mantenimiento 36
Resolución de problemas 38
Piezas de repuesto 41
Garantía 45

ADVERTENCIA: lea estas instrucciones de instalación y funcionamiento antes de utilizar el electrodoméstico.

IMPORTANTE: lea con atención todas las instrucciones y advertencias antes de comenzar la instalación. Si no se siguen las instrucciones, se pueden provocar posibles lesiones personales o un riesgo de incendio, lo que anulará la garantía.

Modelo	GFD4605R/GFD4625R	
Índice de entrada	33,000 BTU/Hr	
Índice de entrada mínimo	33.000 BTU/h	33.000 BTU/h
Tipo de gas	PL	GN
Presión del tubo múltiple	24,88 milibares	12,44 milibares
Presión de entrada máx.	34,83 milibares	34,83 milibares
Presión de entrada mín.	27,37 milibares	14,93 milibares

CONSEJOS DE SERVICIO

Cuando la presión del gas es demasiado baja:

• El piloto no permanece encendido.
• Los quemadores tendrán un encendido retardado.
• La chimenea no producirá el calor especificado.
• Para unidades de propano/PL, el suministro para servicio de gas propano/PL puede ser bajo.

Es posible que sienta que la presión del gas es demasiado baja. Si es así, comuníquese con su proveedor local de gas natural o propano/PL.

INFORMACIÓN IMPORTANTE DE SEGURIDAD

ADVERTENCIA: PELIGRO DE INCENDIO, EXPLOSIÓN Y ASFIXIA
Si se efectúa de forma inadecuada un ajuste, una alteración, un servicio, un mantenimiento o una instalación de este calentador o sus controles, se puede causar la muerte o lesiones graves.
Lea y siga las instrucciones y precauciones en el Manual de información del usuario proporcionado con este calentador.

IMPORTANTE: lea este manual del usuario con atención y en su totalidad antes de intentar ensamblar, poner en funcionamiento o reparar este calentador. El uso indebido de este calentador puede provocar lesiones graves o la muerte por quemaduras, incendio, explosión, descarga eléctrica y envenenamiento por monóxido de carbono.

La instalación y reparación de este producto deben estar a cargo solo de personal calificado para la inst - lación, una empresa de servicio o el proveedor de gas local.

ADVERTENCIA: no almacene ni utilice gasolina y otros vapores o líquidos inflamables cerca de este o cualquier otro electrodoméstico.

ADVERTENCIA: este electrodoméstico se puede usar con gas propano o gas natural. Se envía de fábrica configurado para usarse con propano

ENVENENAMIENTO POR MONÓXIDO DE CARBONO: los primeros síntomas del envenenamiento por monóxido de carbono se asemejan a los de la gripe, con dolores de cabeza, mareos o náuseas. Si usted presenta estos síntomas, es posible que el calentador no funcione correctamente. Tome aire fresco de inmediato. Haga reparar el calentador. Algunas personas se ven más afectadas que otras por el monóxido de carbono. Entre ellas se encuentran mujeres embarazadas, personas con enfermedades cardíacas o respiratorias, personas anémicas, personas que se encuentran bajo los efectos del alcohol y personas que viven en alturas elevadas.

GAS NATURAL Y PROPANO/PL: los gases natural y propano/PL son inodoros. Se le agrega un agente que produce olor al gas. El olor ayuda a detectar cualquier fuga. Sin embargo, el agente que produce olor puede desvanecerse. Puede haber gas aunque no haya olor. Asegúrese de leer y comprender todas las advertencias. Guarde este manual para referencia futura. Aquí encontrará las instrucciones para utilizar el calentador de forma segura.

ADVERTENCIA: cualquier modificación a la chimenea o sus controles puede ser peligrosa.

ADVERTENCIA: no utilice ningún accesorio que no esté aprobado para su uso con este calentador.

ADVERTENCIA: vigile atentamente a los niños cuando se encuentren en la habitación donde está el calentador.

ADVERTENCIA: el calentador alcanza temperaturas muy altas cuando está en funcionamiento. Mantenga a los niños y a los adultos lejos de las superficies c lientes para evitar quemaduras o que la ropa se encienda. El calentador estará caliente durante un tiempo después de su apagado. Deje que las superficies se enfríen antes de tocarlas

ADVERTENCIA: no debe haber materiales combustibles, gasolina y otros vapores o líquidos inflamables cerca del aparato

ADVERTENCIA: debido a las altas temperaturas, coloque el aparato fuera de las zonas de circulación y lejos de muebles y cortinas.

ADVERTENCIA: no coloque ropa ni otro material inflamable sobre o cerca del rtefacto. Nunca coloque objetos en el calentador.

ADVERTENCIA

Este producto y los combustibles utilizados para su funcionamiento (propano líquido o gas natural), y los productos de la combustión de dichos combustibles, pueden exponerlo a químicos, incluido el benceno, que el estado de California reconoce como causante de cáncer, anomalías congénitas y otros daños reproductivos.
Para obtener más información, visite www.p65Warnings.ca.gov

INFORMACIÓN DE SEGURIDAD

1. Este electrodoméstico está diseñado para su uso solo con el tipo de gas indicado en la placa de clasificación. No se puede convertir para uso con otros tipos d gases.
2. No ubique el tanque de suministro de propano/PL en el interior de ninguna estructura. Ubique el tanque de suministro de propano/PL en el exterior.
3. Si huele gas:
   - Cierre el suministro para servicio de gas.
   - No intente encender ningún electrodoméstico.
   - No toque ningún interruptor eléctrico ni utilice ningún teléfono en el edificio
   - Desde el teléfono de un vecino, llame inmediatamente a su proveedor de gas. Siga las instrucciones del proveedor de gas.
   - Si no puede comunicarse con su proveedor de gas, llame al departamento de bomberos.
4. No se debe instalar esta chimenea en el dormitorio ni en el baño.
5. No use esta chimenea como una chimenea para quemar madera. Solo use los leños que incluye la chimenea.
6. No agregue más leños ni ornamentos, como piñas, vermiculita o lana mineral. Estos artículos agregados facilitan la producción de hollín. No agregue roca de lava alrededor de la base. La roca y los desechos pueden caer en el área de control de la chimenea.
7. Esta chimenea está diseñada para no producir humo. Si pareciera que los leños producen humo, apague la chimenea y llame a un técnico calificado. Nota: duran e el primer uso, es posible que haya un poco de humo debido al curado de los leños y a la combustión de los residuos de fabricación en la chimenea.
8. Para evitar que se produzca hollín, siga las instrucciones de Cuidado y mantenimiento, página 36.
9. Apague la chimenea antes de utilizar pulidor para muebles, cera, productos de limpieza para alfombras o productos similares. Si se calientan, los vapores de estos productos pueden producir un residuo en forma de polvo blanco dentro de la caja del quemador o en las paredes y muebles cercanos.
10. Esta chimenea necesita que la ventilación de aire fresco sea adecuada. La chimenea posee un sistema de apagado de seguridad por medio de un sensor de agotamiento de oxígeno (ODS, por sus siglas en inglés). El ODS apaga la chimenea si no hay sufic ente cantidad de aire fresco. Consulte la sección Aire para la combustión y ventilación, páginas 9 a 11. Si la chimenea sigue apagándose, consulte la sección Solución de problemas, página 38.
11. No ponga en funcionamiento la chimenea:
    - En lugares donde se almacenen o utilicen vapores o líquidos inflamables.
    - En condiciones donde hay mucho polvo.
12. No utilice esta chimenea para cocinar alimentos o quemar papeles u otros objetos.
13. Nunca coloque objetos en la chimenea o en los leños.
14. No utilice la chimenea si alguna de sus piezas estuvo sumergida en agua. Llame de inmediato a un técnico calificado para que inspeccione la chimenea de habit ción y reemplace cualquier pieza del sistema de control y cualquier control de gas que haya estado bajo agua.
15. Apague y desenchufe la chimenea y déjela enfriar antes de cualquier reparación. Solo un técnico calificado debe realizar el mantenimiento o reparar la chimenea
16. El uso de la chimenea a alturas superiores a los 1371,6 metros puede hacer que se apague el piloto.
17. No opere la chimenea si el leño está roto. No use la chimenea si el leño está astillado (del tamaño de una moneda o más).
18. Para evitar problemas de funcionamiento, no utilice tanques de propano/PL con capacidad menor a 9,07 kg.
19. Proporcione espacios de separación adecuados alrededor de las aberturas de aire.

AGENCIA DE INSTALACIÓN CALIFICADA

La instalación y el reemplazo de tuberías de gas, de equipos o de accesorios para la utilización de gas y la reparación y el mantenimiento de los equipos deben estar a cargo solo de una agencia calificada. El término "agencia calificada" signific cualquier persona, empresa, corporación o compañía que, en persona o por medio de un representante, sea responsable de:

a) instalar, probar o reemplazar tuberías de gas o;

b) conectar, instalar, probar, reparar o realizar mantenimiento de equipos; que tenga experiencia en este tipo de trabajos; que esté al tanto de todas las precauciones necesarias y que cumpla con todas las exigencias de las autoridades que tienen jurisdicción.

IDENTIFICACIÓN DEL PRODUCTO

NOTA: la chimenea se instala en la repisa a través de la abertura frontal del gabinete de la repisa.

⚠ ADVERTENCIA: esta chimenea está diseñada para usarse con el gabinete de repisa provisto. Instalar el gabinete de la chimenea sin la repisa provista o sustituirla por otra repisa anulará la garantía y podría ocasionar daños materiales y lesiones personales.

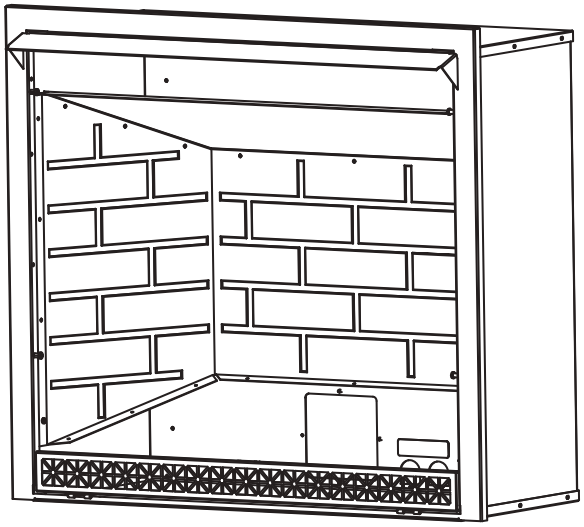

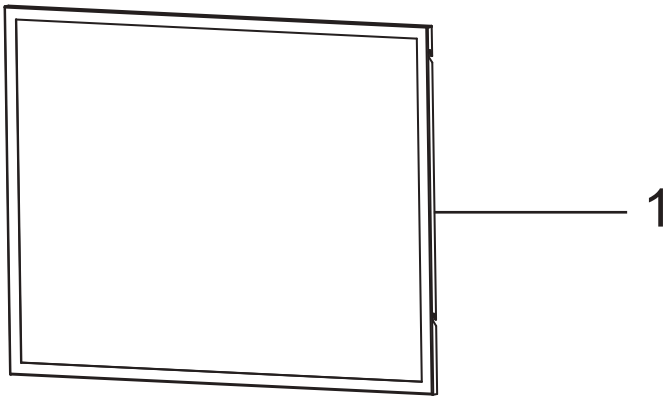

PIEZA	DESCRIPCIÓN	CANT
1	Asamblea Marco de ventana	1

IDENTIFICACIÓN DEL PRODUCTO

GFD4625R

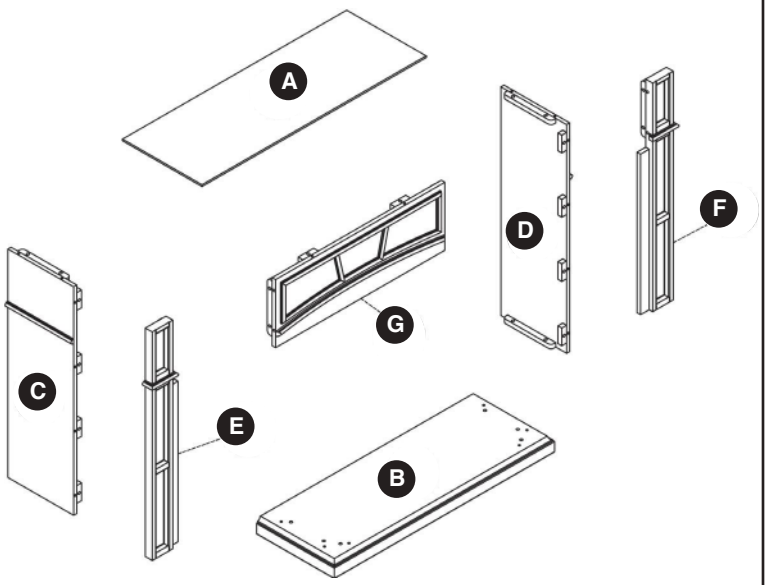

Bolt Qty. 24 | Washer Qty. 24 | Dowel Qty. 22

PART	DESCRIPTION	QTY
A	Panel superior	1
B	Base	1
C	Panel lateral izquierdo	1
D	Panel lateral derecho	1
E	Pilastra izquierda	1
F	Pilastra derecha	1
G	Panel frontal	1
AA	Perno	24
BB	Lavadora	24
CC	Espiga	22

GFD4605R

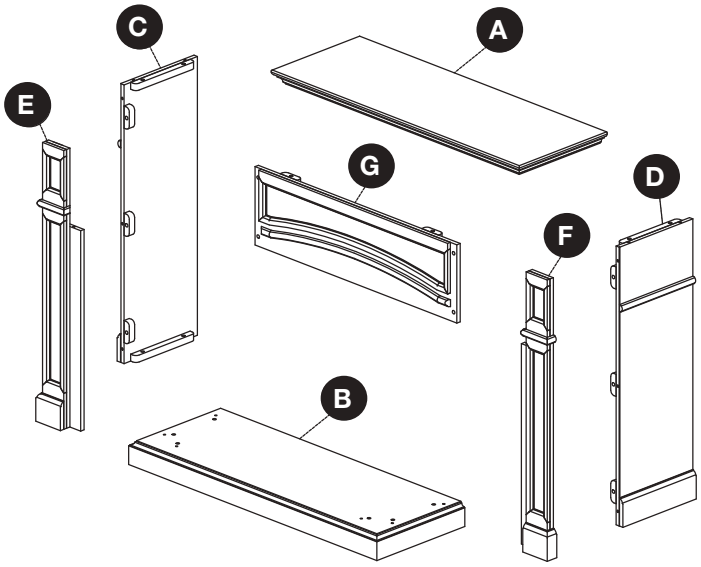

Bolt Qty. 22 | Washer Qty. 22 | Dowel Qty. 18

PART	DESCRIPTION	QTY
A	Panel superior	1
B	Base	1
C	Panel lateral izquierdo	1
D	Panel lateral derecho	1
E	Pilastra izquierda	1
F	Pilastra derecha	1
G	Panel frontal	1
AA	Perno	22
BB	Lavadora	22
CC	Espiga	18

NOTA: La chimenea está instalada en el mantel a través de la abertura frontal del gabinete del mantel.

ADVERTENCIA: Esta chimenea está diseñada para usarse con el mueble de la repisa proporcionado.

Esta chimenea está diseñada para usarse con el gabinete de repisa proporcionado. Instalar la chimenea sin la repisa proporcionada o sustituirla por otra repisa anulará la garantía y podría causar daños a la propiedad y lesiones personales.

CARACTERÍSTICAS DEL PRODUCTO

PILOTO DE SEGURIDAD
El calentador posee un piloto que cuenta con un sistema de apagado de seguridad por medio de un sensor de agotamiento de oxígeno (ODS, por sus siglas en inglés). El ODS/piloto apaga el calentador si no hay suficiente aire fresco y corta el gas hacia el quemador principal en caso de que se apague la llama.

SISTEMA DE ENCENDIDO ELÉCTRICO CON BOTÓN PULSADOR
Este calentador está equipado con un sistema de control de botón electrónico. Este sistema requiere una batería AAA (incluida).

CONTROL DE CALOR DEL TERMOSTATO
El control enciende y apaga automáticamente el quemador para mantener la temperatura ambiente deseada. Consulte la página 29.

CAPACIDAD DE DOBLE COMBUSTIBLE
El calentador está diseñado para funcionar con gas propano o con gas natural. El calentador se envía de fábrica listo para conectarse a gas propano. Para cambiarlo fácilmente a gas natural, el instalador calificado debe seguir las selección de gas instrucciones de la página 22 y las indicaci -nes que aparecen en el calentador. Consulte las páginas 14 a la 18 para obtener las instrucciones de instalación del soplador.

Estado de Massachusetts: la instalación debe estar a cargo de un plomero o un gasista certificado por Commonwealth of Massachusetts. Los vendedores d calentadores a gas sin ventilación suplementarios de habitación deben proporcionar a cada comprador una copia del código 527 CMR 30 con la compra de la unidad.
En el estado de Massachusetts, está prohibida la instalación de los calentadores a gas propano o natural sin ventilación en dormitorios y baños.

En el estado de Massachusetts, la válvula para gas debe ser tipo manija en T. El estado de Massachusetts exige que ningún conector flexible del electrodoméstico supere los 0,91 m de longitud.

KIT DE SOPLADOR SE VENDE POR SEPARADO (OPCIONAL)
El kit de soplador ayuda a distribuir el aire caliente más rápidamente en el espacio.

CÓDIGOS LOCALES
Instale y utilice el calentador con precaución. Respete todos los códigos. Si no existen códigos locales, utilice la última edición del Código nacional de gas combustible, ANSI Z223.1, también conocido como NFPA 54*.

*Disponible en:

American National Standard Institute, Inc.
1430 Broadway
New York, NY 10018

National Fire Protection Association, Inc.
1 Batterymarch Park
Quincy, MA 02269-9101

Este calentador está diseñado para un funcionamiento de tiro natural. Los códigos locales y estatales de algunas áreas prohíben el uso de calentadores de tiro natural.

DESEMBALAJE
1. Retire el gabinete de la chimenea y la repisa de madera de la caja. El juego de leños está envuelto y embalado dentro del gabinete de la chimenea.
2. Retire todo el embalaje de protección colocado en la chimenea para su envío.
3. Asegúrese de que la repisa de la chimenea incluya un paquete de aditamentos.
4. Verifique que no se hayan producido daños en la chimenea durante el transporte. Si la chimenea está dañada, llame a World Marketing of America Inc. al 1-800-776-9425. No devuelva este producto a la tienda.

AIRE PARA LA COMBUSTIÓN Y VENTILACIÓN

ADVERTENCIA: no se debe instalar este calentador en una habitación o ambiente que no cuente con el volumen requerido de aire para combustión en el interior, según el método de cálculo establecido en ***el Código nacional de gas combustible, ANSI Z223.1/NFPA 54, el Código internacional de gas combustible***, o los códigos locales correspondientes.

CÓMO LOGRAR UNA VENTILACIÓN ADECUADA

Todo espacio de una casa tiene uno de estos tres tipos de clasificación de ventilación
1. Construcción excepcionalmente hermética.
2. Espacio amplio.
3. Espacio reducido.

La información que se muestra a continuación lo ayudará a clasificar su espacio para proporcionar un ventilación adecuada.

Espacio amplio y espacio reducido

Un espacio reducido es aquel cuyo volumen es menor a 50 pies cúbicos por 1.000 BTU/hr (4,41 m^3 por kW) del nivel total de entrada de todos los aparatos instalados en ese espacio. También define un espaci amplio como aquel cuyo volumen es no inferior a 50 pies cúbicos por 1.000 BTU/hr (4,41 m^3 por kW) del nivel total de entrada de todos los aparatos instalados en ese espacio. Las habitaciones que se conectan directamente con el espacio donde están instalados los electrodomésticos*, a través de aberturas sin puertas, se consideran parte del espacio amplio.

No se debe instalar este calentador en un espacio reducido o excepcionalmente hermético a menos que se tomen las precauciones necesarias para lograr una combustión y ventilación del aire adecuadas.

* Los cuartos contiguos se consideran conectados solo si existen aberturas sin puerta o rejillas de ventilación entre ellos.

Construcción excepcionalmente hermética

El aire que logra filtrarse por puertas y ventanas puede proporcionar suficiente aire fresco para l combustión y la ventilación de aire. Sin embargo, en edificaciones de construcción excepcionalmente hermética debe proporcionar aire fresco adicional.

Una construcción excepcionalmente hermética es aquella que:

a) posee paredes y techos expuestos a la atmósfera del exterior con un retardador de vapor de agua continuo con una clasificación de una permeabilidad (6 x 10 - 1 kg por pa-seg-m2) o menor con aberturas con juntas selladas y

b) posee burletes en las ventanas que se pueden abrir y en las puertas, y

c) se le ha aplicado masilla de calafateo o sellador a áreas como las juntas alrededor de las ventanas y los marcos para puertas, entre los largueros de solera y el piso, en las juntas de pared y techo, entre los paneles, en los orificios de las líneas de plomería, eléctricas y de gas, y en otras aberturas.

Si su casa cumple con todas las condiciones mencionadas, debe proporcionar aire fresco adicional. Consulte la sección "Aire de ventilación del exterior" (página 11). Si su casa no cumple con las tres condiciones mencionadas, su siguiente paso será la "Determinación del flujo de aire fresco para la ubicación del calentador":

DETERMINACIÓN DEL FLUJO DE AIRE FRESCO PARA LA UBICACIÓN DEL CALENTADOR

Cómo determinar si posee un espacio reducido o un espacio amplio
Utilice esta hoja de trabajo para determinar si posee un espacio reducido o un espacio amplio.

Espacio: incluye la habitación donde instalará el calentador más cualquier habitación contigua con abertura sin puerta o con rejillas de ventilación entre las habitaciones.

1. Calcule el volumen del espacio con la fórmula Largo × Ancho × Alto = m3 (volumen del espacio) Ejemplo: tamaño del espacio: 6,09 m (largo) × 4,87 m (ancho) × 2,43 m (altura del techo) = 72,49 m^3 (volumen del espacio). Si hay ventilación adicional para las habitaciones contiguas, como rejillas o aberturas, agregue el volumen de estas habitaciones al volumen total del espacio.
2. Divida el volumen del espacio por 1,41 m^3 para determinar la capacidad máxima de BTU/h del espacio. _____(volumen del espacio) ÷ 1,41 m^3 = (capacidad máxima de BTU/h del espacio) Ejemplo: 72,49 m^3 (volumen del espacio) ÷ 1,41 m^3 = 51,41 o 51.200 (capacidad máxima de BTU/h del espacio)
3. Sume el total de BTU/h de todos los aparatos de combustión del espacio.
   Calentador de tiro natural _____ BTU/h
   Calentador de agua a gas* _____BTU/h
   Caldera a gas _____BTU/h
   Calentador a gas con ventilación _____BTU/h Ejemplo:
   Calentador a gas con leños _____BTU/h
   Calentador de agua a gas 30.000 BTU/h
   Otros electrodomésticos a gas*+ ____BTU/h Calentador de tiro natural + 26.000 BTU/h
   Total = ____BTU/h Total = 56.000 BTU/h

*No incluye electrodomésticos a gas con ventilación directa. La ventilación directa transporta aire para la combustión desde el exterior y desde los conductos de ventilación.

4. Compare la capacidad máxima de BTU/h del espacio con la cantidad real de BTU/h que se utiliza.
   _____ BTU/hr (capacidad máxima del espacio)
   _____ BTU/hr (cantidad real de BTU/hr que se utiliza).
   Ejemplo: 51.200 BTU/hr (capacidad máxima de BTU/hr del espacio) BTU/hr (cantidad real de BTU/hr que se utiliza)

El espacio del ejemplo anterior es un espacio reducido ya que la cantidad real de BTU/h que se utiliza es superior a la capacidad máxima de BTU/h del espacio.
Debe proporcionar aire fresco adicional. Sus opciones son las siguientes:

a) Reelaborar la hoja de trabajo, agregando el espacio de una habitación contigua. Si el espacio adicional hace que el espacio pueda considerarse amplio, retire la puerta de la habitación contigua o coloque rejillas de ventilación entre las habitaciones. Consulte "Aire de ventilación del interior del edificio", página 11.
b) Ventile la habitación directamente hacia el exterior. Consulte la sección "Aire de ventilación del exterior", página 11.
c) Instale un calentador de menor BTU/h si esto hace que el espacio pase a ser amplio. Si la cantidad real de BTU/hr que se utiliza es menor que la capacidad máxima de BTU/hr del espacio, el espacio es amplio. No necesitará ventilación de aire fresco adicional.

Aire de ventilación del interior del edifici

Este aire fresco proviene de espacios amplios contiguos. Al ventilar hacia un espacio amplio contiguo, debe proporcionar dos aberturas permanentes: una
a no más de 30,48 cm de la pared que conecte los dos espacios (consulte las opciones 1 y 2, figura 4) También puede eliminar la puerta que da a una
habitación contigua (consulte la opción 3, Fig. 4). Siga el Código nacional de gas combustible NFPA 54/ANS Z223.1. Consulte la sección Aire para la combustión y ventilación para conocer el tamaño requerido de los conductos o las rejillas de ventilación.

Aire de ventilación del exterior

Proporcione aire fresco adicional por medio de rejillas o conductos de ventilación. Debe proporcionar dos aberturas permanentes: una a 30,48 cm del techo y una a menos de 30,48 cm del piso. Conecte las aberturas directamente al exterior o espacios abiertos al exterior. Estos espacios incluyen áticos y espacios debajo del piso. Siga el Código nacional de gas
combustible NFPA 54/ANS Z223.1. Consulte la sección Aire para la combustión y ventilación para conocer el tamaño requerido de los conductos o las rejillas de ventilación.

IMPORTANTE: no coloque aberturas para entrada ni salida de aire hacia el ático si este posee ventilación eléctrica controlada por un termostato. Al ingresar en el ático, el aire caliente activará la ventilación eléctrica. Vuelva a realizar los cálculos, pero esta vez agregue el espacio contiguo. Los espacios combinados deben proporcionar suficiente aire fresco a todos lo
aparatos de ambos espacios.

Fig. 4: aire de ventilación del interior del edificio

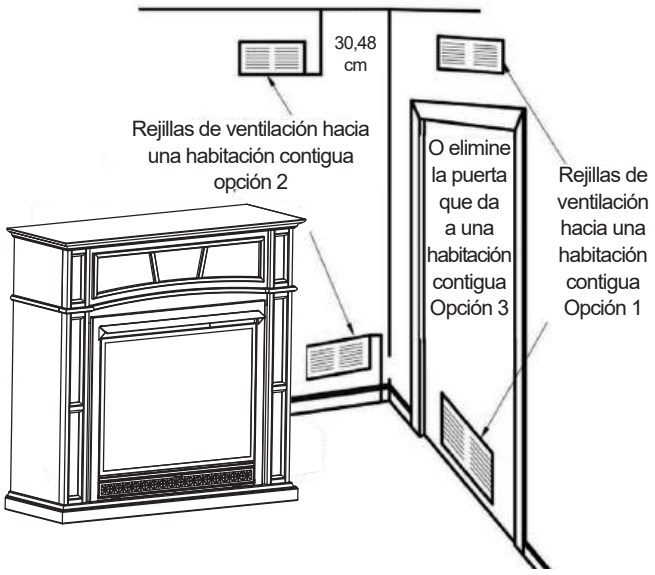

Fig. 5: aire de ventilación del exterior

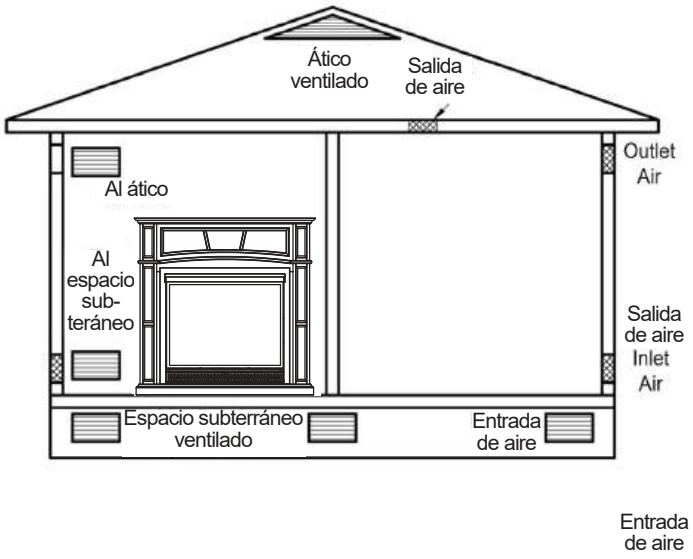

PREPARACIÓN PARA LA INSTALACIÓN

⚠ **AVISO:** este calentador está diseñado para su uso como calefacción suplementaria. Utilice este calentador junto con su sistema de calefacción principal. No instale este calentador como fuente principal de calefacción.

⚠ **ADVERTENCIA:** un técnico calificado debe realizar la instalación. Respete todos los códigos locales.

⚠ **ADVERTENCIA:** nunca instale el calefactor:
- En un dormitorio o baño.
- En un vehículo recreativo.
- En lugares donde haya cortinas, muebles, telas u otros objetos inflamables a menos de 106,68 cm del frente, de la parte superior o de los lados del calefactor.
- En áreas muy transitadas.
- En áreas con viento o corrientes de aire.

⚠ **ADVERTENCIA:** respete las distancias de separación mínimas. Si puede, proporcione distancias mayores con respecto al piso, al techo y a las paredes contiguas que las requeridas.

PRECAUCIÓN: este calentador crea corrientes de aire caliente. Estas corrientes llevan el calor a las superficies de las paredes cercanas al calentado . La instalación del calentador cerca de revestimientos de pared de vinilo o tela o el uso del calentador donde haya impurezas en el aire (como humo de tabaco, velas aromáticas, líquidos de limpieza, lámparas a aceite o queroseno, entre otros) puede decolorar las paredes.

IMPORTANTE: los calentadores de tiro natural agregan humedad al aire. Aunque esto es benefici - so, instalar el calentador en habitaciones sin la ventilación suficiente puede hacer que se forme moho debido al exceso de humedad. Consulte la sección "Aire para la combustión y ventilación", páginas 10 a 12.

VERIFIQUE EL TIPO DE GAS

Asegúrese de que el suministro de gas sea el adecuado para el calentador.

DISTANCIAS DE SEPARACIÓN CON COMBUSTIBLES

Siga cuidadosamente las siguientes instrucciones. Este calentador está diseñado para colocarse directamente sobre la base de la repisa para chimenea.

IMPORTANTE: mantenga las distancias de separación mínimas que aparecen en la Figura 6 de la página 13. Si es posible, deje distancias mayores con respecto al piso, techo y a las paredes contiguas.

DISTANCIAS DE SEPARACIÓN DE LA CHIMENEA

⚠ PRECAUCIÓN: si instala la chimenea en el garaje de una casa:
• El piloto y el quemador de la chimenea deben estar al menos a 45,72 cm sobre el piso.
• Coloque la chimenea donde un vehículo en movimiento no la golpee.

Para mayor comodidad y eficiencia, instale la chimenea:
- Donde haya fácil acceso para su operación, revisión y mantenimiento.
- En el lugar más frío de la habitación.
- Si instala este electrodoméstico directamente sobre alfombra, baldosa u otro material combustible, a excepción de piso de madera, debe colocarlo sobre un panel metálico o de madera que cubra su profundidad y ancho completos.

El kit de soplador es opcional (se vende por separado) y está disponible en su tienda minorista. Con-sulte “Accesorios” en la página 44. Si piensa usar el soplador, siga las instrucciones para la fuente de alimentación proporcionadas con el soplador.

Distancias de separación mínimas para material combustible lateral, pared lateral y techo
A. Las distancias de separación desde el lateral del gabinete de la chimenea hasta cualquier material combustible y pared deben seguir el diagrama de la Figura 6.
B. Las distancias de separación desde la parte superior de la abertura de la chimenea hasta el techo no deben ser inferiores a los 91,44 cm.

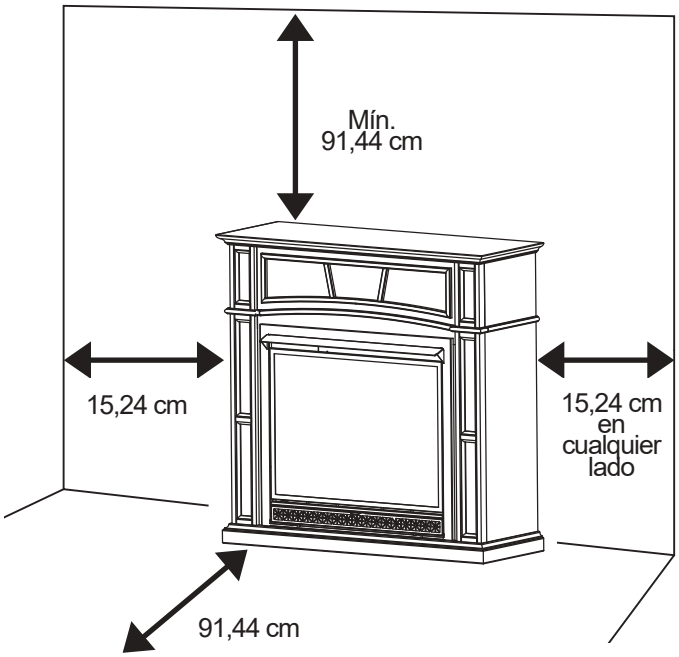

Fig. 6: distancia de separación mínima con materiales combustibles

• Esta cámara de combustión solo se debe usar con la repisa para chimenea provista.

ENSAMBLAJE DEL SOPLADOR (OPCIONAL)

⚠ **ADVERTENCIA:** Este soplador opcional está equipado con un enchufe de tres clavijas (conexión a tierra) para su protección contra el riesgo de descarga eléctrica, y debe enchufarse directamente a un receptáculo de tres clavijas correctamente conectado a tierra.

Este soplador está disponible en línea o en su tienda minorista local. Se vende por separado.
La cámara de combustión debe desconectarse del suministro de gas y extraerse de la repisa antes de instalar el accesorio del ventilador. Para hacerlo, póngase en contacto con una persona de servicio calificada

NOTA: Instale el soplador antes de colocar la cámara de combustión en la repisa de la chimenea. Recomendamos instalar el soplador PRIMERO.

ENSAMBLAJE DEL SOPLADOR (OPCIONAL)

1. Retire el panel de acceso superior y el panel inferior del soplador.

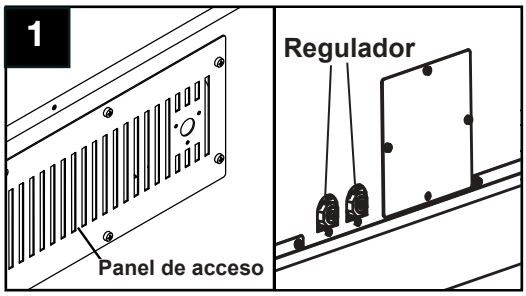

2. Instale el soplador (B) en la parte inferior de la parte superior de la chimenea con 4 tornillos (F).

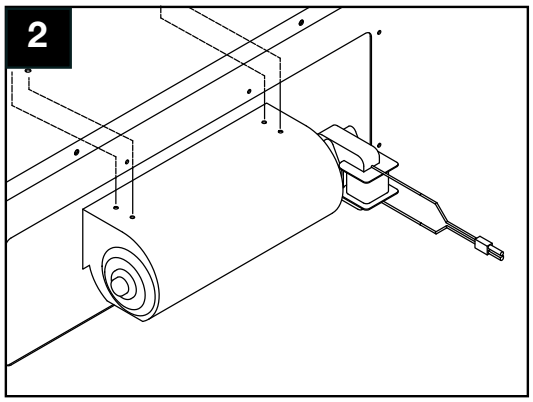

3. Prerosque los 3 tornillos del cable de alimentación. Conecte el cable de alimentación (A) al panel de acceso del soplador.

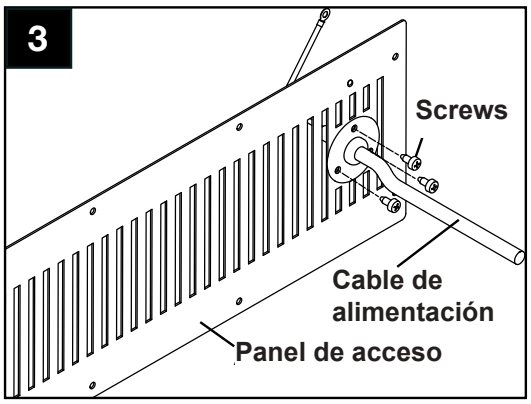

4. Fije el sensor de temperatura (C) a la parte superior del dispositivo de combustión con 2 tornillos de chapa.

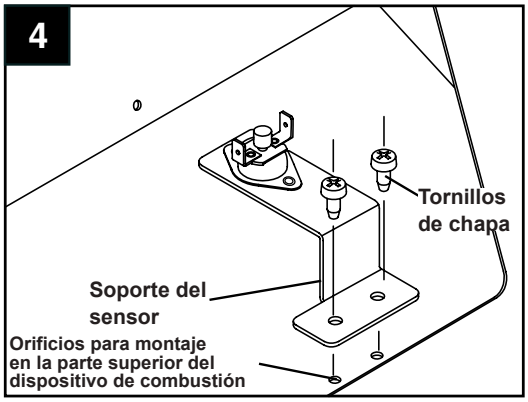

5. Importante: Inserte los cables marcados con AUTO, OFF (APAGADO) y MAN en la línea ranurada en la esquina derecha. Mantenga los cables cerca de la parte inferior y guíelos hacia la parte frontal utilizando el acceso inferior.

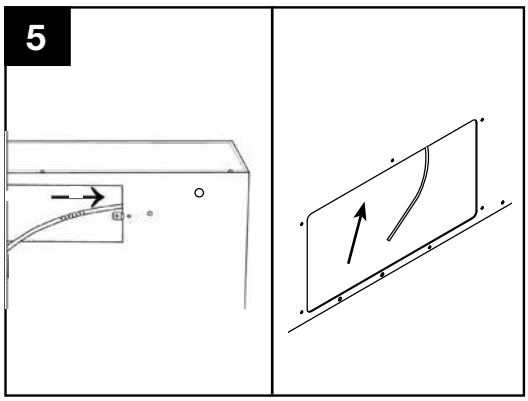

6. Inserte los dos cables del enchufe hembra marcados con T1 y T2 (negro y amarillo) en los dos puertos macho en el sensor de temperatura.

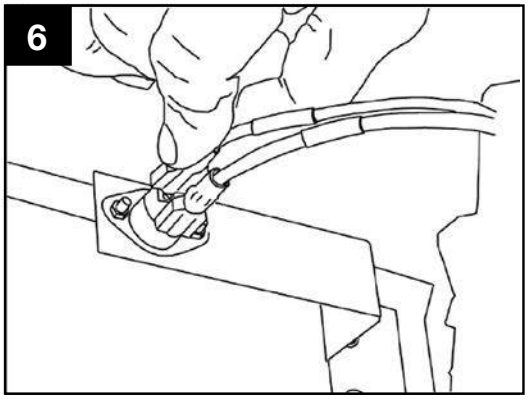

7. Inserte el cable blanco del enchufe hembra de la fuente de alimentación (marcado con P1), en el puerto macho correspondiente (marcado con P1).

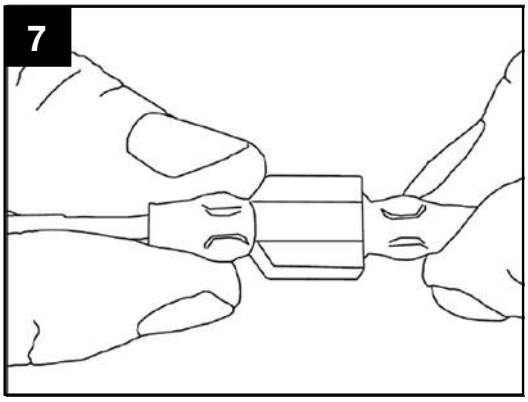

8. Inserte el enchufe hembra (marcado con P2) en el puerto macho correspondiente, que se encuentra en el cable de fuente de alimentación negro (marcado con P2).

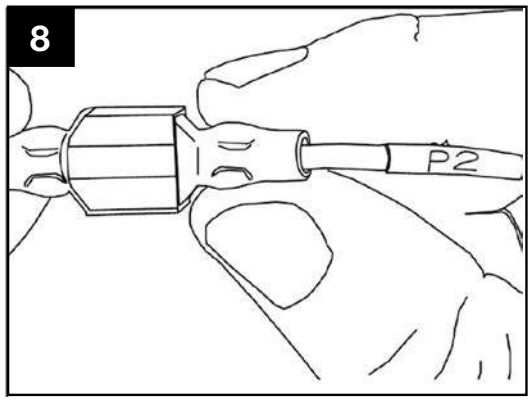

9. Inserte la conexión del soplador (enchufe macho) en la conexión de alimentación (puerto hembra).

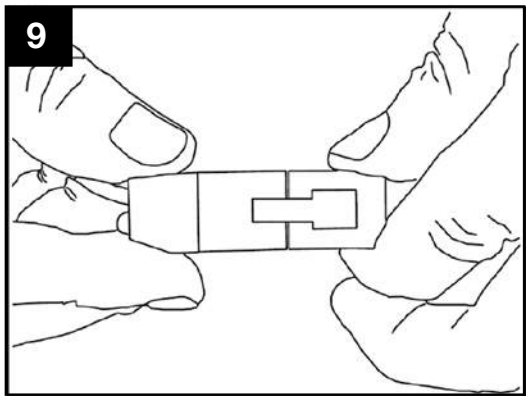

10. **Importante:** Ate los cables con la brida (G) y fije el lado de la brida (G) a la carcasa exterior. Haga lo mismo con los cables a través del panel de acceso inferior. Evite que los cables obstruyan el soplador.

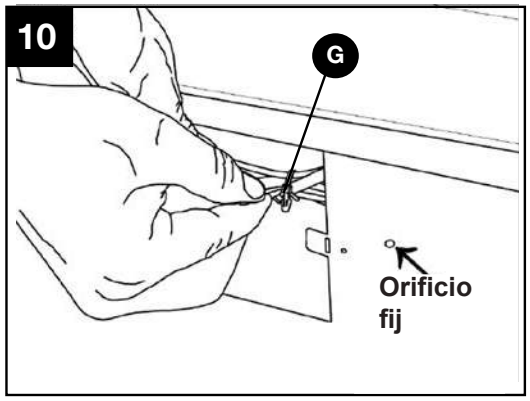

11. Inserte los cables AUTO, OFF (APAGADO), MAN a través de la abertura del interruptor basculante.

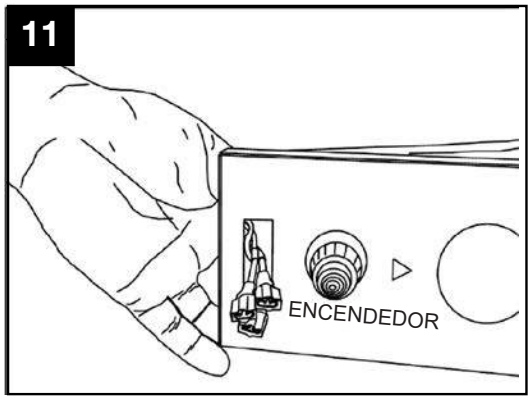

12. Conecte los cables AUTO, OFF, MAN a los tres puertos machos correspondientes en el interruptor basculante (E). Haga coincidir el cable "Auto" con el símbolo "—" y el cable "Man" con el símbolo "═" en el interruptor basculante (E).

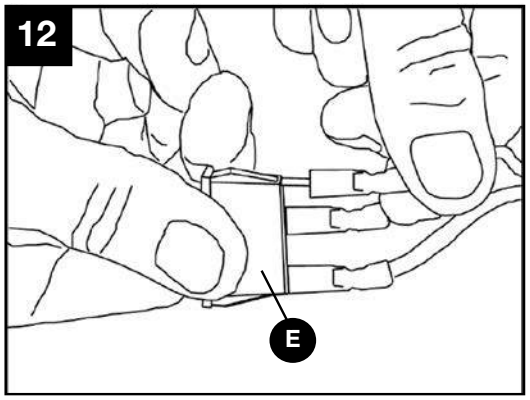

13. Presione el interruptor basculante (E) para fijarlo en el panel de control y asegúrelo.

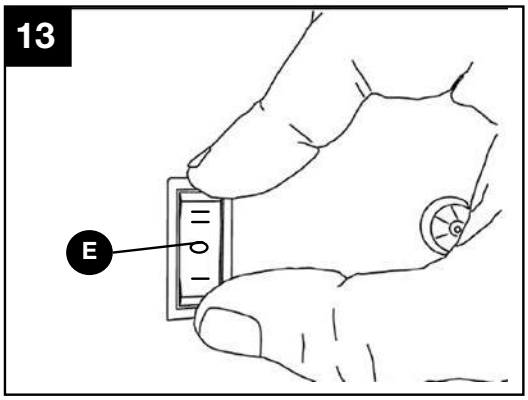

14. Asegure el cable a tierra verde al orificio del tornillo de conexión a tierra desde el interior con el tornillo.

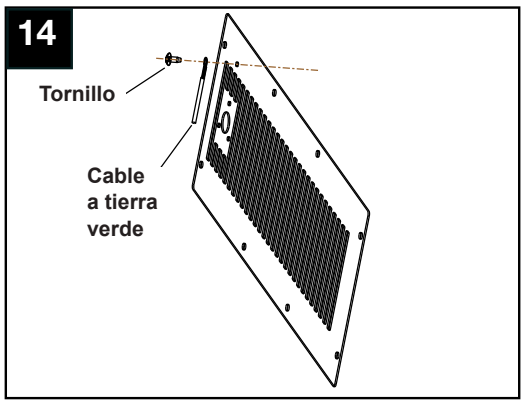

15. Compruebe que todos los cables estén seguros y vuelva a conectar el panel de acceso del soplador a la carcasa exterior.

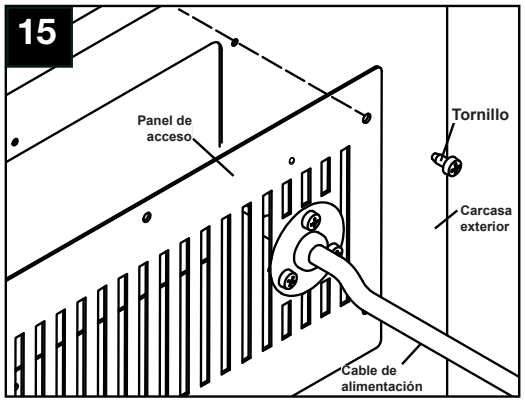

Diagrama de cableado eléctrico

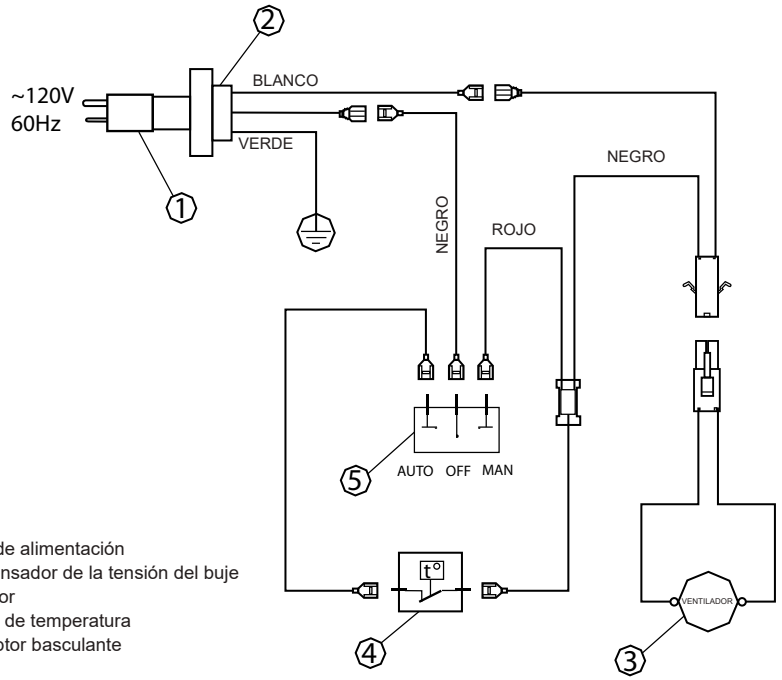

1. Cable de alimentación
2. Compensador de la tensión del buje
3. Soplador
4. Sensor de temperatura
5. Interruptor basculante

NOTA: Si se debe reemplazar alguno de los cables originales suministrados con el electrodoméstico, se debe reemplazar con un cable de al menos una clasificación de temperatura igual

⚠ **PRECAUCIÓN:** Etiquete todos los cables antes de desconectar el aparato cuando realice el mantenimiento de los controles. Los errores de cableado pueden causar un funcionamiento incorrecto y peligroso.

Verifique el funcionamiento correcto después del mantenimiento

Retire con cuidado todas las piezas de la caja y asegúrese de que tiene todas las piezas enumeradas (consulte la lista de piezas en la página 7).

1. Inserte las clavijas (CC) en los orificios pr - taladrados en el borde de la pilastra izquierda (E). Deslice el panel lateral izquierdo (C) sobre las clavijas de la pilastra izquierda (E) y conéctelo con las arandelas (BB) y los pernos (AA) a través de los orificios pre - aladrados como se ilustra. Apriete con un destornillador. Repita con la pilastra derecha (F) y el panel lateral derecho (D).

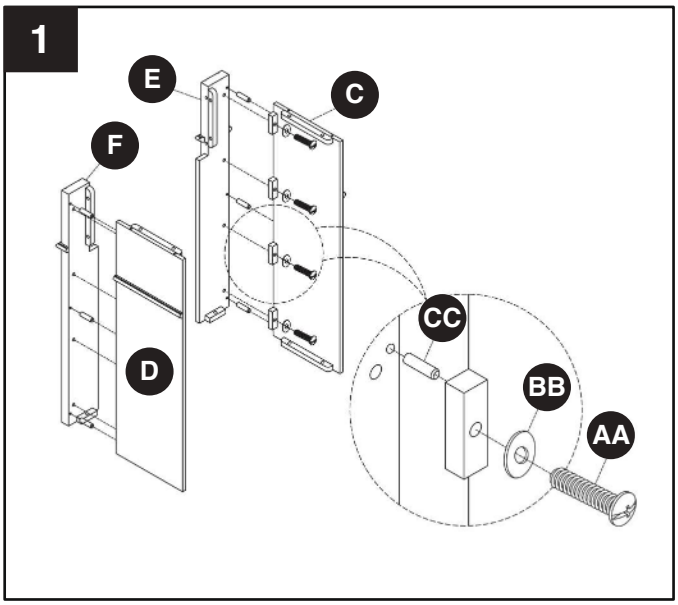

Para el modelo # GFD4625R
for GFD4605R Por favor, vaya al paso 2B-1

2A. Inserte clavijas (CC) en los orificios pret - ladrados en el panel frontal (G). Deslice el conjunto del panel lateral izquierdo sobre las clavijas (CC) en el lado izquierdo del panel frontal (G). Deslice el ensamblaje del panel lateral derecho sobre las clavijas (CC) en el lado derecho del panel frontal (G). Asegúrese de que ambos paneles estén ajustados, luego asegúrelos con arandelas (BB) y pernos (AA) insertados a través de orificios pretaladrados como se ilustra. Apriete con un destornillador.

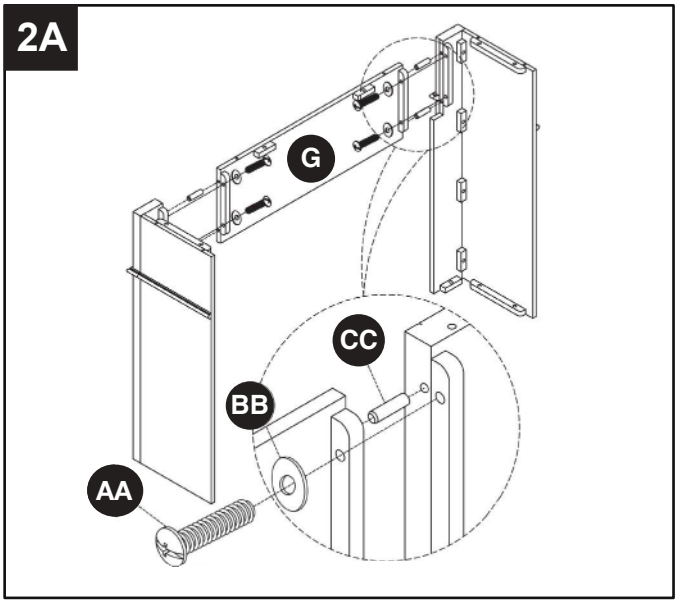

Para el modelo # GFD4605R

2B-1. Inserte 2 clavijas (CC) en los orificios pre - aladrados en el borde superior de las tablas cortas en los paneles izquierdo y derecho. Deslice el panel frontal (G) sobre las clavijas (CC) hasta que quede ajustado.

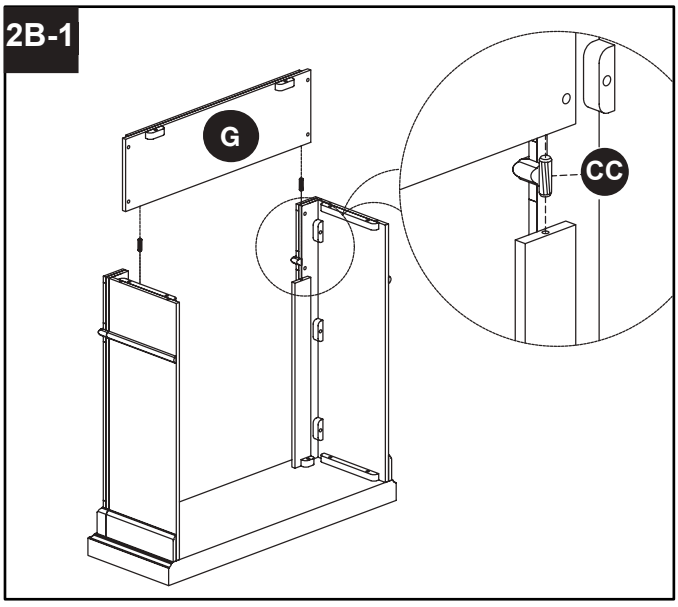

2B-2. Luego asegure con arandelas (BB) y pernos (AA) insertándolos a través de los orificios previamente perforados como se ilustra. Apriete con un destornillador.

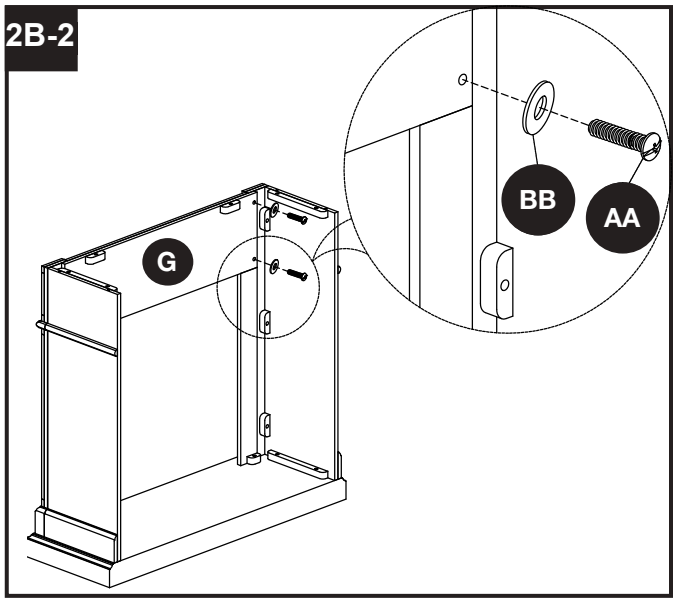

3. Coloque la base (B) sobre una superficie plana y lisa. Inserte clavijas en los orificios pretaladrados en la base (B). Deslice el ensamblaje sobre las clavijas (CC) y asegúrelo con arandelas (BB) y pernos (AA) insertados a través de los orificios pretaladrados como se ilustra. Apriete con un destornillador.

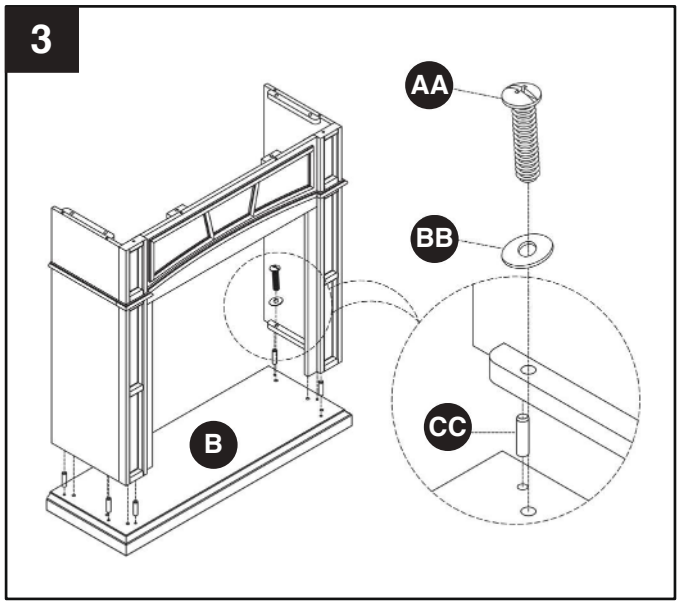

4. Inserte clavijas (CC) en los orificios pretaladrados en el panel superior (A). Deslice el panel superior (A) sobre las clavijas (C) y asegúrelo con arandelas (BB) y pernos (AA) a través de los orificios pretaladrados como se ilustra. Apriete con un destornillador.

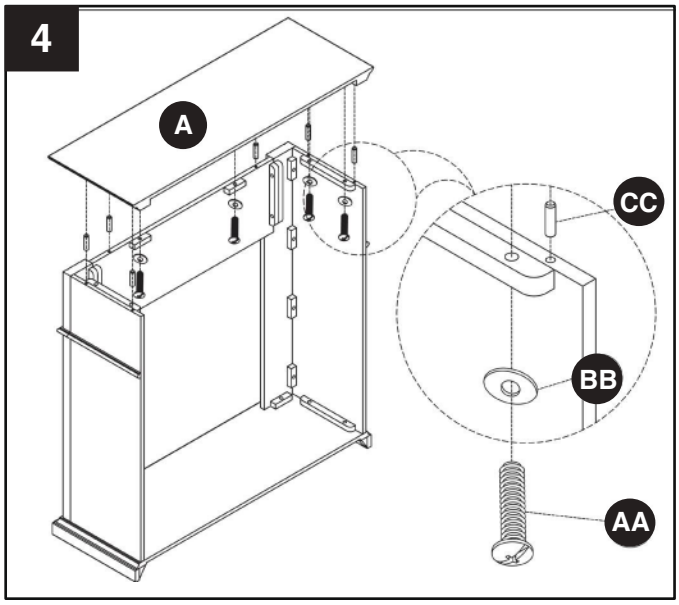

5. Coloque la repisa completa en la posición deseada contra la pared.

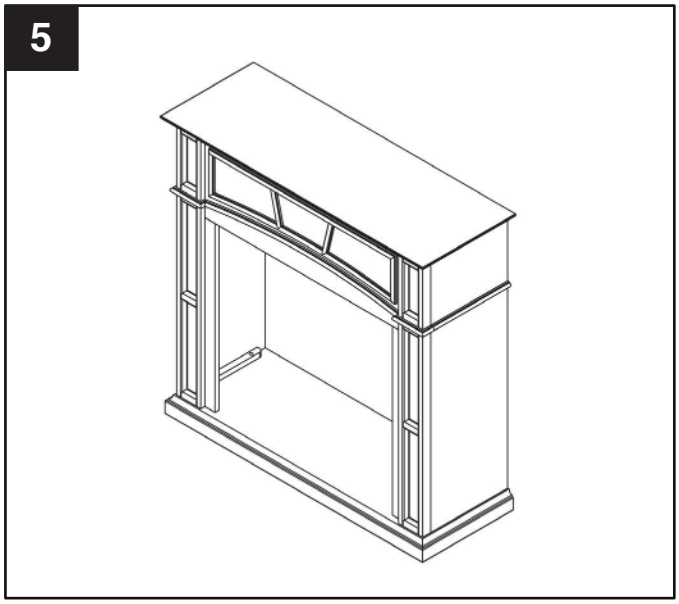

6. Levante cuidadosamente el inserto a través de la abertura central en la parte delantera de la chimenea. Deslice el inserto hacia atrás a través de la abertura hasta que el perfil metálico entre en contacto con la parte frontal de la repisa de la chimenea.

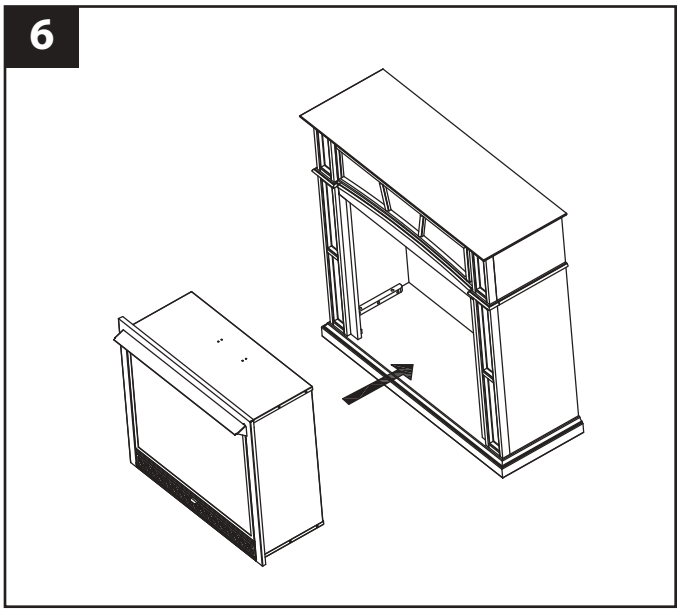

INSTRUCCIONES DE SELECCIÓN DE GAS

⚠ **ADVERTENCIA:** este electrodoméstico se puede usar con gas propano o gas natural. Se envía de fábrica configurado para usarse con propano

PRECAUCIÓN: la perilla del medio para seleccionar el combustible no debe manipularse ni regularse mientras que el electrodoméstico esté en funcionamiento.

PRECAUCIÓN: se prohíbe instalar dos líneas de gas al mismo tiempo. La placa de acceso al medio de cambio simple no debe abrirse mientras que el calentador esté en funcionamiento.

La instalación y los ajustes solo deben ser realizados por un técnico calificado

NOTA: si conecta este electrodoméstico a propano, no necesita hacer ajustes. Instale la línea de gas según se indica en el manual del propietario.

Conversión a gas natural:

Paso 1: ajuste la válvula del selector de gas.

Presione la perilla de la válvula del selector y gírela en dirección contraria a las manecillas del reloj hasta que se detenga. Suelte la perilla (consulte la Fig. 8).

No utilice el electrodoméstico con la perilla ubicada entre las dos posiciones.

Invierta el paso 1 para volver a convertir a gas propano.

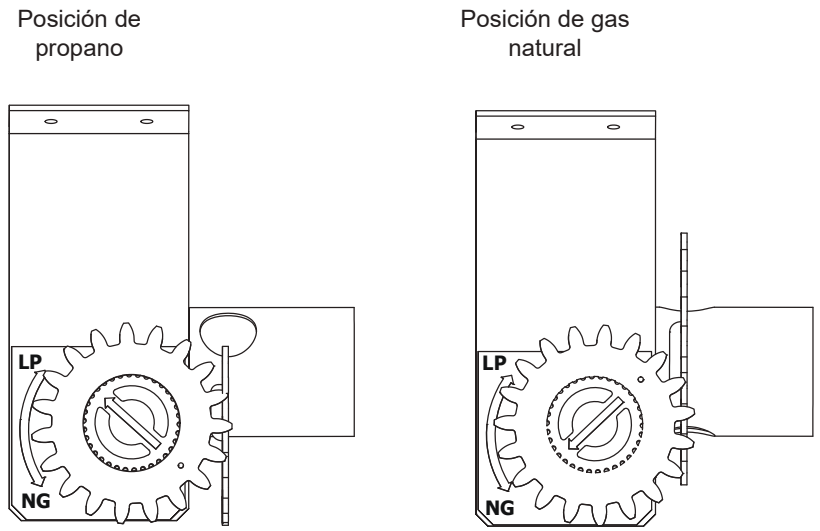

Fig. 8: válvula selectora

CONEXIÓN AL SUMINISTRO PARA SERVICIO DE GAS

⚠ **ADVERTENCIA**: un técnico de mantenimiento calificado debe realizar la conexión del calentador al suministro de gas. Respete todos los códigos locales.

PRECAUCIÓN: nunca conecte el calentador directamente al suministro de gas. Este calentador necesita un regulador externo (no incluido). Se debe instalar el regulador externo entre el suministro de gas y el calentador. El proveedor de gas debe suministrar un regulador externo para el gas natural.

⚠ **ADVERTENCIA**: no instale el calentador en pozos de gas privados (que no pertenezcan a los servicios públicos). Este gas se conoce comúnmente como gas de pozo.
El instalador debe proveer un regulador externo para propano líquido. El proveedor de gas proporciona un regulador externo para el gas natural. El regulador externo reducirá la presión de la entrada de gas. Debe reducir la presión de la entrada de gas a entre 27,4 y 34,87 mbar para el gas propano y entre 14,94 y 34,87 mbar para el gas natural. Si no reduce la presión de gas entrante, podría dañarse el regulador del calentador. Instale el regulador externo con la salida apuntando hacia abajo, como se muestra en la Fig. 6, para evitar que se congele con la lluvia o el aguanieve.

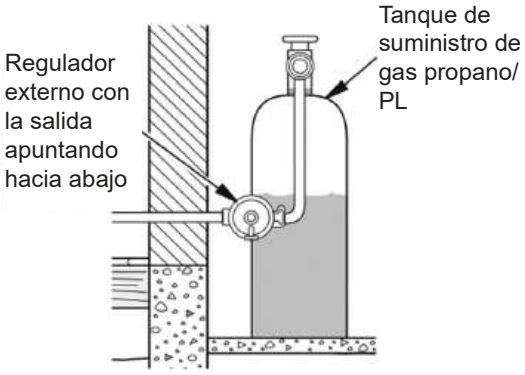

Fig. 9: conversión del regulador

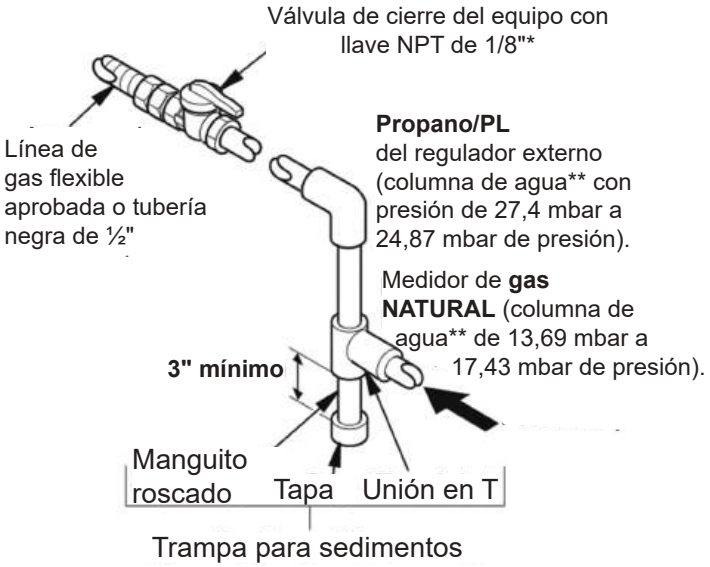

Fig. 10: conexión de gas

* Compre la válvula de cierre del equipo opcional en la tienda Home Center local.

⚠ **PRECAUCIÓN**: utilice solo tuberías nuevas de hierro negro o acero. En algunas áreas es posible que se utilicen tuberías de cobre con revestimiento interno de estaño. Revise los códigos locales. Utilice tuberías de diámetro igual o menor a 1/2” para permitir la entrada de un volumen adecuado de gas al calentador. Si la tubería es demasiado pequeña, habrá pérdida de presión. La instalación debe incluir una válvula de cierre del equipo, una conexión y una rosca macho NPT de 1/8” con tapón. Ubique la rosca macho NPT al alcance para probar la conexión del medidor. La rosca macho NPT debe estar colocada en dirección de la corriente en relación al calentador (consulte la Fig. 10).

IMPORTANTE: instale una válvula de cierre del equipo en un lugar accesible. La válvula de cierre del equipo sirve para abrir o cerrar el paso de gas al electrodoméstico. Aplique un poco de sellador para uniones de tuberías en las roscas macho. Esto evitará que el exceso de sellador ingrese a la tubería. Una cantidad excesiva de sellador en la tubería podría tapar las válvulas del calentador.

⚠ **PRECAUCIÓN**: utilice sellador para juntas de tuberías que sea resistente al gas (PROPANO O GN) Le recomendamos instalar una trampa de sedimentos en la línea de entrada, como se muestra en la Fig. 10. Ubique la trampa de sedimentos al alcance para limpiarla y donde no sea probable que se congele. Instálela en el sistema de tuberías entre el suministro de combustible y el calentador. Las trampas de sedimentos retienen la humedad y los contaminantes. Esto evita que ingresen en los controles del calentador. Si no se instaló la trampa para sedimentos o si se instaló de forma incorrecta, es posible que el calentador no funcione correctamente.

⚠ **PRECAUCIÓN**: evite dañar el regulador. Sostenga el regulador de gas con la llave al conectarlo a la tubería de gas o a los conectores. Modelos a GN: 14,94 mbar a 34,87 mbar. El proveedor de gas debe suministrar un regulador externo para el gas natural.

Elementos de instalación necesarios (no incluidos)

- Llave inglesa ajustable de 8"
- Llave inglesa para tuberías de 8"
- Tubería de gas flexible (24" mín.) o tubería negra de 1/2"
- Conexión abocardada de 90 grados de 3/8 NPT x 3/8" o codo macho-hembra de 3/8 NPT
- Sellador (resistente al gas propano [LP])
- Válvula de cierre

1) Existe una variedad de opciones posibles para enrutar las líneas de conexión de gas dependiendo de dónde se encuentre la línea de suministro de gas. Instale el conector de 3/8" al regulador del gabinete de la chimenea con sellador y apunte la unión hacia la izquierda o hacia la derecha de la línea de suministro para servicio de gas.

AVISO: la mayoría de los códigos de construcción no permiten conexiones de gas ocultas. Consulte el código de construcción local antes de utilizar una línea de gas flexible para esta instalación

2) Instale la línea de gas en el conector de 90 grados y conéctela a la válvula de cierre. Es posible que sea necesario cortar y acceder a un orificio en el costado o en la parte inferior del gabinete de la repisa para chimenea, según su conexión particular.

3) Revise todas las conexiones para detectar fugas de gas.

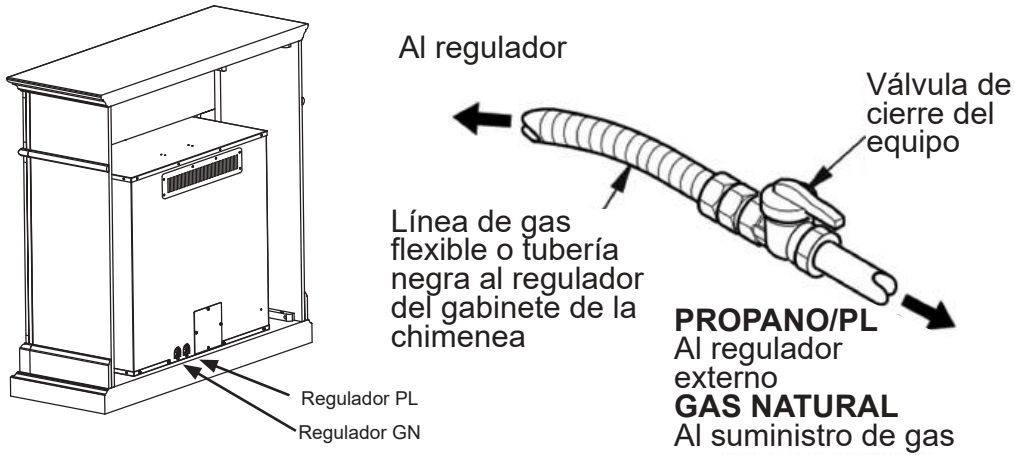

Fig. 11: conexión flexible de la línea de gas a la válvula de cierre del equipo

ADVERTENCIA: no colocar las piezas de acuerdo con estos diagramas o no usar solo las piezas aprobadas específicamente con este calentador puede ocasionar daños materiales o lesiones personales.

PRECAUCIÓN: después de la instalación y de forma periódica, compruebe que las llamas amarillas no entren en contacto con los leños. Con el calentador regulado en Alto, verifique si las llamas amarillas entran en contacto con alguno de los leños. Si es así, vuelva a colocar los leños de acuerdo con las instrucciones de instalación que se brindan en este manual. Si las llamas amarillas entran en contacto con los leños, se producirá hollín.

Es muy importante instalar los leños siguiendo exactamente las instrucciones. No modifique los leños. Utilice solo los leños que se incluyen con el calentador. Cada leño está marcado con un número, lo que le ayudará a identificar cada uno durante la instalación. Después de instalarlos, agregue ceniza decorativa alrededor de la base de la rejilla. No la coloque sobre los leños ni el quemador.

Leños provistos: 5

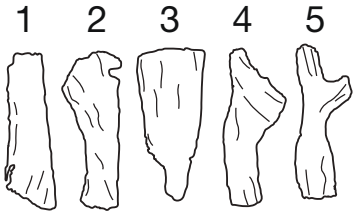

Instalación del leño n.° 1

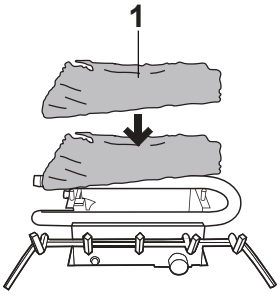

1. Coloque el leño n.° 1 en los soportes traseros de la bandeja.

Instalación del leño n.° 2

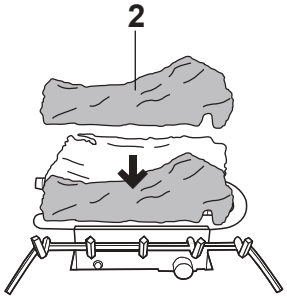

2. Coloque el leño n.° 2 en la fila media de sujetadores de la bandeja.

Instalación del leño n.° 3

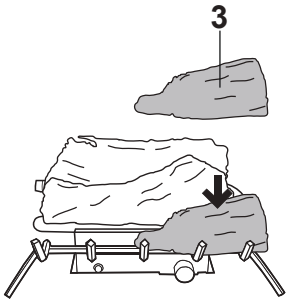

3. Coloque el leño n.º 3 en el lado derecho del frente de la bandeja.

Instalación del leño n.° 4

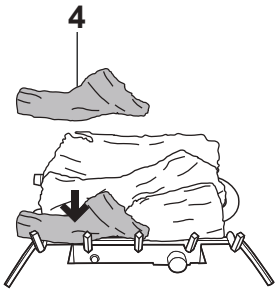

4. Coloque el leño n.º 4 en el lado izquierdo del frente de la bandeja.

Una vez que se hayan colocado los leños, vuelva a colocar la pantalla de la chimenea.

Instalación del leño n.° 5

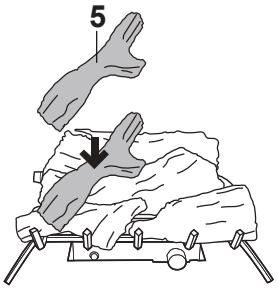

5. Coloque el leño n.° 5 en los sujetadores izquierdos de los leños n.° 1 y 2 y el sujetador del leño n.° 3.

VERIFICACIÓN DE LAS CONEXIONES DE GAS

ADVERTENCIA: controle todas las tuberías y conexiones de gas para detectar fugas después de la instalación o el mantenimiento. Corrija todas las fugas de inmediato.

ADVERTENCIA: no use nunca una llama directa para detectar fugas. Aplique una mezcla de jabón líquido y agua en todas las juntas. Si se forman burbujas, es posible que haya una fuga. Corrija todas las fugas de inmediato.

Prueba de presión para el sistema de tuberías de suministro de gas
Revise si hay presiones superiores a 1/2 PSIG (3,5 kPa)

1. Desconecte el calentador con su válvula para gas principal del electrodoméstico (válvula de control) y válvula de cierre del equipo del sistema de tuberías de suministro para servicio de gas. Las presiones superiores a 1/2 PSIG dañan el regulador del calentador.
2. Destape el extremo de la tubería de gas donde la válvula de cierre del equipo estaba conectada.
3. Presurice el sistema de tuberías con aire comprimido o abriendo la válvula del tanque del suministro para servicio de gas.
4. Revise todas las juntas del sistema de tuberías del suministro para servicio de gas. Aplique una mezcla de jabón líquido y agua en las juntas de gas. Si se forman burbujas, es posible que haya una fuga.
5. Corrija todas las fugas de inmediato.
6. Vuelva a conectar el calentador y la válvula de cierre del equipo al suministro para servicio de gas. Revise los conectores que se volvieron a colocar para detectar fugas.

Revise si hay presiones iguales o menores que 1/2 PSIG (3,5 kPa).

1. Cierre la válvula de cierre del equipo (consulte la Fig. 12).
2. Presurice el sistema de tuberías con aire comprimido o abriendo la válvula del tanque del suministro para servicio de gas.
3. Revise todas las juntas desde el medidor de gas hasta la válvula de cierre del equipo (consulte la Fig. 13). Aplique una mezcla de jabón líquido y agua en las juntas de gas. Si se forman burbujas, es posible que haya una fuga.
4. Corrija todas las fugas de inmediato.

Prueba de presión de las conexiones de gas del calentador

1. Abra la válvula de cierre del equipo (consulte la Fig. 12).
2. Abra la válvula del tanque del suministro para servicio de gas.
3. Asegúrese de que la perilla de control del calentador esté en la posición OFF (APAGADO).
4. Verifique todas las juntas desde la válvula de cierre del equipo hasta la válvula de control (consulte la Fig. 13). Aplique una mezcla de jabón líquido y agua en las juntas de gas. Si se forman burbujas, es posible que haya una fuga.
5. Encienda el calentador (consulte Funcionamiento, página 26). Revise que no haya fugas en ninguna de las otras juntas internas.
6. Apague el calentador (consulte la sección "Para cortar el paso de gas hacia el electrodoméstico", página 27).

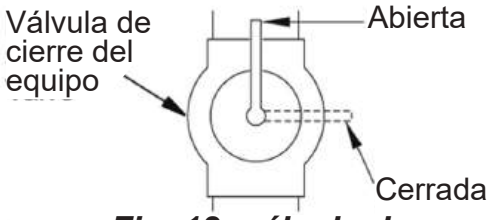

Fig. 12: válvula de cierre del equipo

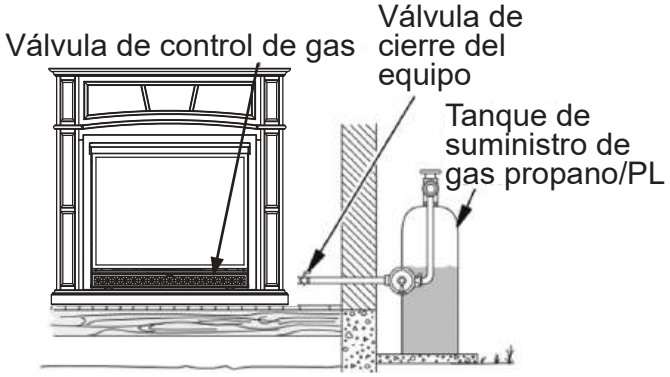

Fig. 13: comprobación de las juntas de gas (propano/PL únicamente)

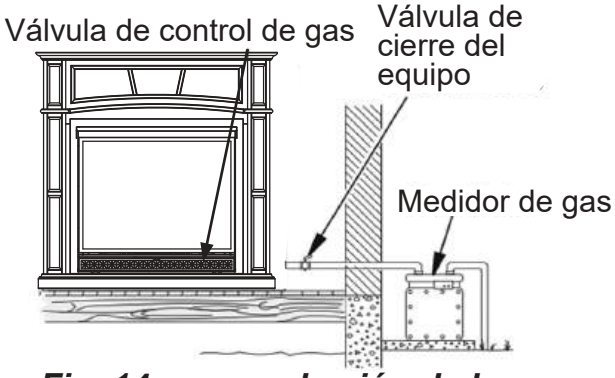

Fig. 14: comprobación de las juntas de gas (solo gas natural)

PARA SU SEGURIDAD, LEA ANTES DE ENCENDER EL ELECTRODOMÉSTICO

ADVERTENCIA: si no sigue con precisión estas instrucciones, podría provocar un incendio o una explosión que resulte en daños materiales, daños personales o muerte.

A. Este electrodoméstico cuenta con un piloto que se debe encender por medio del encendedor electrónico. Cuando encienda el piloto, siga exactamente estas instrucciones.

B. **ANTES DE ENCENDER** el electrodoméstico, verifique si hay olor a gas alrededor del electrodoméstico. Asegúrese de oler cerca del piso, ya que el gas puede ser más pesado que el aire y se asentará en el piso.

ADVERTENCIA: no utilice ningún tipo de accesorio de soplador, accesorio para intercambio de calor ni ningún otro accesorio que no esté aprobado para su uso con este calentador.

QUÉ HACER SI HUELE A GAS

- No trate de encender ningún electrodoméstico.
- No toque ningún interruptor eléctrico ni utilice ningún teléfono en el edificio.
- Desde el teléfono de un vecino, llame inmediatamente a su proveedor de gas. Siga las instrucciones del proveedor de gas.
- Si no puede comunicarse con su proveedor de gas, llame al departamento de bomberos.

C. Use solo su mano para presionar o girar la perilla de control de gas. Nunca utilice herramientas. Si no puede presionar o girar la perilla con la mano, no intente repararla; llame a un técnico de servicio calificado. Forzar o intentar repararla puede provocar un incen io o una explosión.

D. No utilice este electrodoméstico si alguna de sus piezas estuvo sumergida en agua. Llame de inmediato a un técnico en mantenimiento calificado para que inspeccione e aparato y reemplace cualquier pieza del sistema de control y cualquier control de gas que haya estado sumergido en agua.

Modelo GFD4605R GFD4625R

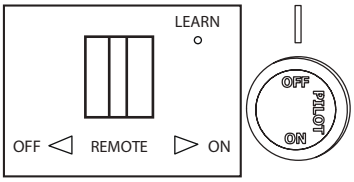

Fig. 17: recibidor y perilla de control

1. ¡DETÉNGASE! Lea la información de seguridad que aparece la página antes de esto.
2. Abra el panel de acceso inferior ubicado debajo de la pantalla de la chimenea.

- Coloque el interruptor del recibidor en la posición "ON" (encendido) (consulte la Fig. 17).

3. Gire la perilla de control en dirección de las manecillas del reloj hacia la posición OFF (APAGADO) (consulte la Fig. 17).
4. Espere cinco (5) minutos para que se despeje el gas. Luego verifique si hay olo a gas, incluso cerca del piso. Si percibe olor a gas, ¡DETÉNGASE! Siga "B" en la información de seguridad que aparece la página antes de esto. Si no hay olor a gas, proceda con el próximo paso.
5. Presione levemente la perilla de control de gas y gírela en dirección contraria a las manecillas del reloj hasta la posición "PILOT" (piloto) (consulte la Fig. 17). Presione la perilla de control.
6. Con la perilla de control presionada, presione el botón del encendedor hasta que el piloto se encienda. El piloto está ubicado detrás de la pantalla de la chimenea, centrado cerca de la parte posterior del quemador (Vea la Fig. 18).
7. Mantenga presiona la perilla de control durante (30) segundos después de que el piloto se encienda. Suelte la perilla de control.

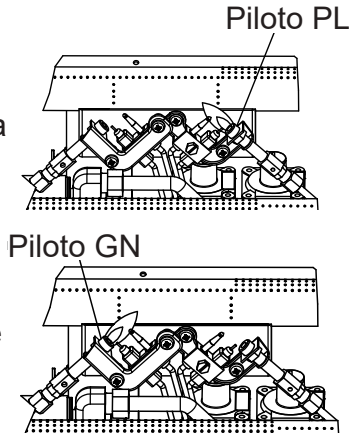

Fig. 18: piloto

- Si la perilla de control no se levanta al soltarla, deténgase de inmediato y llame a un técnico de servicio calificado o al proveedor de gas
- Si el piloto se apaga, repita los pasos 3 a 7. Espere (1) minuto antes de intentar encender el piloto nuevamente. Si el piloto se apaga tras varios intentos, gire la perilla de control de gas en dirección de las manecillas del reloj hasta la posición OFF (APAGADO) y llame a un técnico de servicio calificado

8. Gire la perilla de control en dirección contraria a las manecillas del reloj hacia la posición ON (ENCENDIDO).
9. Para usar el control remoto termostático incluido, coloque el interruptor del recibidor en la posición "REMOTE" (control remoto) (consulte la Fig. 19). Presione el botón de encendido para encender el control remoto que enciende el quemador principal. Consulte el manual de instrucciones del control remoto en la siguiente página 29 para conocer las funciones "MODE" (MODO) y "SET" (ESTABLECER).

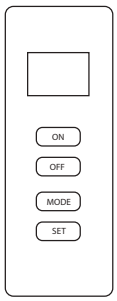

Fig. 19: remoto

CORTAR EL PASO DE GAS HACIA EL ELECTRODOMÉSTICO

Modelo GFD4605R GFD4625R

1. Configure el termostato en el ajuste más bajo.
2. Presione el botón de apagado en el control remoto.
3. Abra el panel de acceso inferior ubicado debajo de la pantalla de la chimenea.
4. Presione levemente la perilla de control y gírela en dirección de las manecillas del reloj hasta la posición de apagado.
5. Cierre el panel de acceso inferior.

SISTEMA DE CONTROL REMOTO INALÁMBRICO MULTIFUNCIONAL PARA OPERAR UNA VÁLVULA DE SOLENOIDE DE BLOQUEO, DE FORMA MANUAL O CON FUNCIÓN DE TERMOSTATO

SI NO PUEDE LEER O COMPRENDER ESTAS INSTRUCCIONES DE INSTALACIÓN, NO INTENTE INSTALAR NI UTILIZAR

INTRODUCCIÓN

Este sistema de control remoto se desarrolló para proporcionar un sistema de control remoto seguro, confiable y fácil de usar para electrodomésticos de calefacción a gas. El sistema se opera manua - mente desde el transmisor. El sistema se opera con radiofrecuencias (RF) dentro de un rango de 6,09 m utilizando señales no direccionales. El sistema funciona con uno de los 1.048.576 códigos de seguridad que se programan en el transmisor en la fábrica; el código del recibidor del control remoto debe coincidir con el del transmisor antes del uso inicial.

Revise SEGURIDAD DE LAS COMUNICACIONES en la sección INFORMACIÓN GENERAL. Esta característica de seguridad apaga el electrodoméstico cuando existe una condición potencialmente insegura.

TRANSMISOR

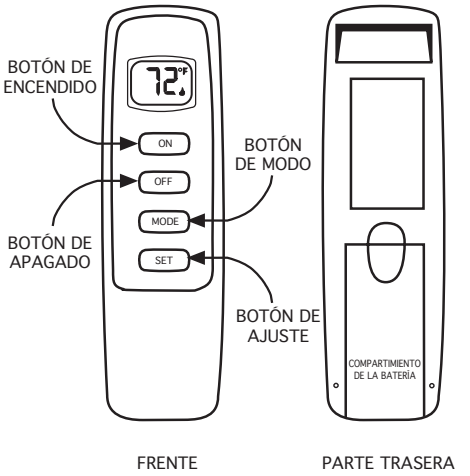

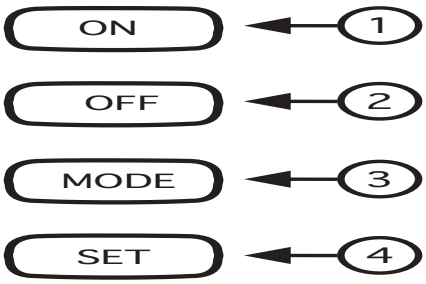

Este SISTEMA de control remoto ofrece al usuario un control remoto que funciona con baterías para alimentar un solenoide de bloqueo como los que se usan con las válvulas para gas que se usan en algunos leños simulados a gas con clasificación para calentador, chimeneas de gas y otros electrodomésticos de calefacción a gas.

El circuito del solenoide usa la energía de la batería del recibidor para operar un solenoide. El circuito tiene un software de inversión de polaridad que invierte la salida positiva (+) y negativa (-) de la energía de la batería del recibidor para encender y apagar un solenoide de bloqueo. El SISTEMA se controla por medio del transmisor remoto.

El transmisor opera con (2) baterías AAA de 1,5 voltios.

Siempre debe usar baterías ALCALINAS para una mayor duración de la batería y un máximo rendimiento operativo. No se deben utilizar baterías recargables.

Antes de usar el transmisor, instale las (2) baterías AAA del transmisor en el compartimiento de las baterías. (Asegúrese de que las baterías estén instaladas en la dirección correcta).

AJUSTE DE LAS TECLAS

ON: opera la unidad en la posición de encendido, solenoide operado manualmente en encendido.
OFF: opera la unidad en la posición de apagado, solenoide operado manualmente en apagado.
MODE: cambia la unidad desde el modo manual al modo termostático.
SET: establece la temperatura en el modo termostático.

LCD - Pantalla de cristal líquido

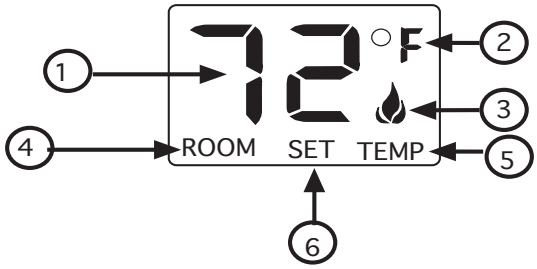

1. DISPLAY Indica la temperatura ambiente ACTUAL.
2. ºF O ºC Indica grados Fahrenheit o Celsius.
3. FLAME Indica quemador/válvula en operación.
4. ROOM Indica que el remoto está en operación TERMO.
5. TEMP Aparece durante la operación manual.
6. SET Aparece durante el tiempo del ajuste de la temperatura deseada en la operación termo.

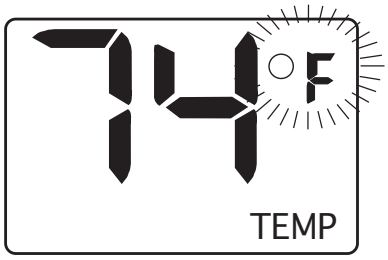

AJUSTE DE LA ESCALA °F / °C

El ajuste de fábrica para la temperatura es °F. Para cambiar este ajuste a °C, primero

- Presione al mismo tiempo la tecla ON y la tecla OFF en el transmisor, esto cambiará de °F a °C. Siga este mismo procedimiento para cambiar de °C a °F.

PANTALLA MIENTRAS OPRIME LA TECLA ON

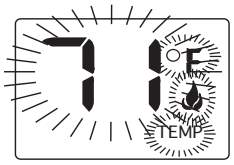

PANTALLA DESPUÉS DE 3 SEGUNDOS PREDETERMINADOS

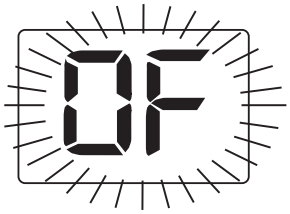

PANTALLA MIENTRAS OPRIME LA TECLA ON

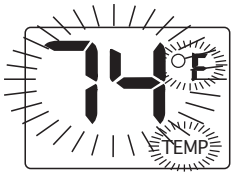

PANTALLA DESPUÉS DE 3 SEGUNDOS PREDETERMINADOS

FUNCIÓN MANUAL

Para operar el sistema en el “MODO” manual, haga lo siguiente.

OPERACIÓN ON

Presione la tecla ON, la llama del aparato encenderá. Durante este tiempo la pantalla LCD mostrará ON, después de 3 segundos la pantalla LCD mostrará por defecto la temperatura ambiente y se mostrará la palabra TEMP. **(Aparecerá el icono de la llama en la pantalla LCD en el modo ON manual).**

OPERACIÓN OFF

Presione la tecla OFF, la llama del aparato se apagará. Durante este tiempo la pantalla LCD mostrará OF, después de 3 segundos la pantalla LCD mostrará por defecto la temperatura ambiente y se mostrará la palabra TEMP.

FUNCIÓN TERMOSTATO

AJUSTE DE LA TEMPERATURA AMBIENTE DESEADA

Cuando se usa como un aparato decorativo ventilado, está prohibido el uso de la función del termostato, opere manualmente únicamente.

Este sistema de control remoto puede ser controlado termostáticamente cuando el transmisor está en el modo THERMO (la palabra ROOM se debe mostrar en la pantalla). Para ajustar el MODO THERMO y la temperatura ambiente DESEADA.

Presione la tecla MODE hasta que la pantalla LCD muestre la palabra ROOM, entonces el remoto está en el modo termostático.

Presione y sostenga la tecla SET hasta que alcance la temperatura de ajuste deseada. (Al presionar y sostener la tecla SET los numeros

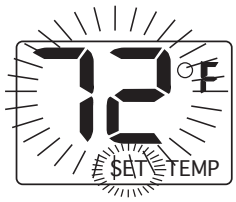

AJUSTE TERMO

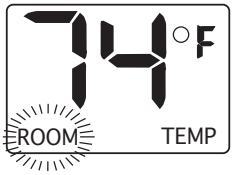

MODO TERMO

de la pantalla LCD aumentarán de 45° a 99° luego se reinician a 45°). A continuación, suelte la tecla SET. La pantalla LCD mostrará la temperatura de ajuste durante 3 segundos y la pantalla LCD destellará la temperatura de ajuste durante 3 segundos, entonces la pantalla LCD mostrará por defecto la temperatura ambiente.

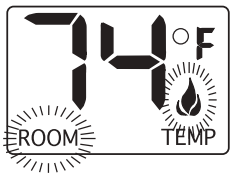

TERMO ON

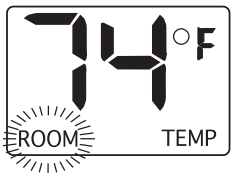

TERMO OFF

PARA CAMBIAR LA TEMPERATURA DE AJUSTE

Presione y sostenga la tecla SET hasta que alcance la temperatura de ajuste deseada. (Al presionar y sostener la tecla SET los numeros de la pantalla LCD aumentarán de 45° a 99°, luego se reinician a 45°) A continuación, suelte la tecla SET. La pantalla LCD mostrará la temperatura de ajuste durante 3 segundos, luego la temperatura de ajuste destellará durante 3 segundos, entonces la pantalla LCD mostrará por defecto la temperatura ambiente.

Presione el botón MODE para salir del modo THERMO. La palabra ROOM en la pantalla LCD no se mostrará cuando thermo no esté en operación.

NOTA: La temperatura SET más alta es 99° **Fahrenheit** (32° Celsius) y la más baja es 45° **Fahrenheit** (6° Celsius).

NOTAS OPERATIVAS:

La característica Thermo en el transmisor opera el aparato cuando la TEMPERATURA AMBIENTE varía en un cierto número de grados de la TEMPERATURA DE AJUSTE. Esta variación se llama “SWING” o TEMPERATURA DIFERENCIAL. El ciclo de operación normal de un aparato puede ser de 2 a 4 veces por hora dependiendo de qué tan bien está aislada la habitación o la casa del frío o corrientes. El ajuste de fábrica para el número “swing ” es 2. Esto representa una variación de temperatura de +/- 2°F (1°C) entre la temperatura SET y la temperatura ROOM, lo que determina cuándo se activará la chimenea.

El transmisor tiene funciones manuales ON y OFF que se activan presionando cualquier botón en la carátula del transmisor. Cuando se presiona un botón en el transmisor, aparece la palabra ON u OFF en la pantalla LCD para mostrar dónde se está enviando la señal. Luego del uso inicial, es posible que haya un retraso de tres segundos antes de que el receptor remoto responda al transmisor. Esto forma parte del diseño del sistema.

AJUSTE DE LA ENERGÍA – GH03-R

La electrónica en el sistema de control remoto tiene la capacidad de "energizar" dos tipos diferentes de componentes accionados por DC. Si se advierte algún problema operativo, comuníquese con servicio al cliente.

El RECEPTOR viene programado de la fábrica para proporcionar voltaje DC de pulso (5.5 VDC a 6.3 VDC) a un solenoide de enganche.

RECEPTOR REMOTO

IMPORTANTE

EL RECEPTOR REMOTO DEBE COLOCARSE DONDE LA TEMPERATURA AMBIENTE NO SEA MAYOR DE 130°F.

El receptor remoto (derecha) opera con (4) baterías AA de 1.5V. Se recomienda que se usen siempre batarías ALCALINAS para una vida más larga de las baterías y un desempeño máximo del microprocesador. IMPORTANTE: es esencial que las baterías estén nuevas o completamente cargadas para un funcionamiento adecuado del receptor remoto, el consumo de energía del solenoide de enganche es sustancialmente mayor que en sistemas de control remoto estándar. Las baterías recargables no deben ser utilizados.

ADVERTENCIA: EL RECEPTOR EMITIRÁ UN PITIDO CUANDO SUS BATERÍAS TENGAN UNA CARGA BAJA, APAGARÁ AUTOMÁTICAMENTE LA UNIDAD Y BLOQUEARÁ EL CONTROL REMOTO. SI ESTO SUCEDE, REEMPLACE LAS BATERÍAS DEL RECEPTOR. HAY UNA MEMORIA TEMPORAL EN LA UNIDAD, POR LO QUE SI SE CAMBIAN LAS BATERÍAS A CAUSA DEL PITIDO, EL RECEPTOR DEBE CONTINUAR EMPAREJADO CON EL CONTROL REMOTO.

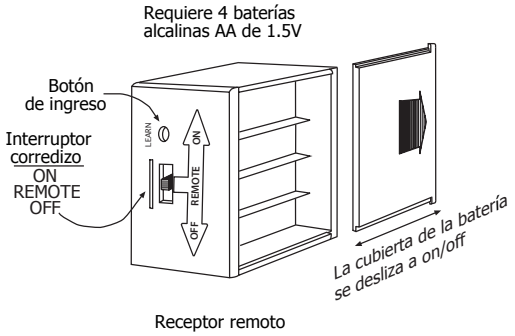

NOTA: el receptor remoto solo responderá al transmisor cuando el botón deslizante de 3 posiciones en el receptor remoto esté en la posición REMOTO. El receptor remoto alberga al microprocesador que responde a comandos del transmisor para controlar la operación del sistema.

OPERACIÓN DEL CONTROL REMOTO

Las baterías no recargables no deben recargarse. No mezcle diferentes tipos de baterías, como pilas alcalinas, de carbono-zinc o recargables. No mezcle baterías viejas y nuevas. Las baterías deben insertarse con la polaridad correcta. Las baterías agotadas deben retirarse del producto. Tome precauciones para evitar que sean ingeridas (solo baterías pequeñas).

FUNCIONES:

- Cuando el interruptor corredizo está en la posición REMOTE, el sistema solo funcionará si el receptor remoto recibe comandos del transmisor.
- Luego del uso inicial o después de un periodo prolongado de no uso, es posible que el botón ON se tenga que presionar durante tres segundos antes de activar el servomotor. Si el sistema no responde al transmisor con el uso inicial, consulte COMO INGRESAR EL TRANSMISOR AL RECEPTOR
- Con el interruptor corredizo en la posición ON, puede encender manualmente el sistema.
- Con el interruptor corredizo en la posición OFF, el sistema se apaga.
- Se sugiere que el interruptor corredizo se coloque en la posición OFF si estará lejos de casa durante un periodo prolongado de tiempo.
- Al colocar el interruptor corredizo en la posición OFF también funciona como un "bloqueo" de seguridad ya sea apagando el sistema o volviendo inoperativo el transmisor.

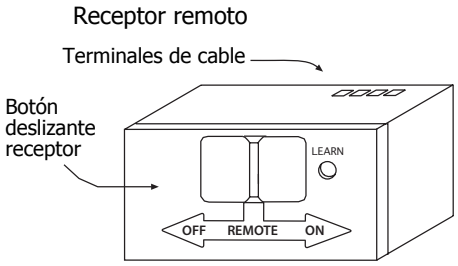

INSTRUCCIONES DE INSTALACIÓN

ADVERTENCIA

NO CONECTE EL RECEPTOR REMOTO DIRECTAMENTE A UNA CORRIENTE DE 110-120VAC. ESTO QUEMARÁ EL RECEPTOR. SIGA LAS INSTRUCCIONES DEL FABRICANTE DE LA VÁLVULA DE GAS PARA CORREGIR PROCEDIMIENTOS DE CABLEADO. LA INSTALACIÓN INADECUADA DE LOS COMPONENTES ELÉCTRICOS PUEDE CAUSAR DAÑOS A LA VÁLVULA DE GAS Y AL RECEPTOR REMOTO.

INSTALACIÓN

El receptor remoto se puede montar en o cerca de la chimenea. ES MUY IMPORTANTE LA PROTECCIÓN CONTRA EL CALOR EXTREMO. Como con cualquier equipo electrónico, el receptor remoto debe mantenerse lejos de temperaturas que superen los 130 °F dentro de la caja del receptor. La vida de las baterías se acorta significativamente si se ex onen a altas temperaturas.

MONTAJE DE LA CHIMENEA

El receptor remoto se puede colocar en la chimenea o debajo de ella, detrás del panel de acceso al control. Colóquelo donde la temperatura ambiente dentro de la caja del receptor no supere los 130 °F. NOTA: el botón negro es usado para aplicaciones de montaje de chimenea.

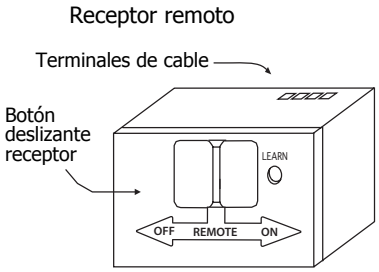

INSTRUCCIONES DE CABLEADO

Asegúrese de que el interruptor del receptor remoto esté en la posición OFF. Para mejores resultados, se recomienda que se use cable trenzado calibre 18 para hacer las conexiones y no más largo de 6,09 metros.

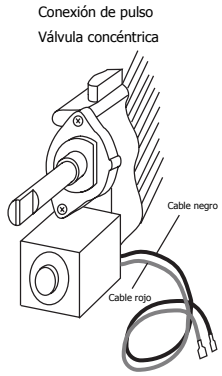

Este receptor remoto GH03-R se conectará a una válvula manual con un solenoide ON/OFF de enganche. Conecte dos cables trenzados o sólidos calibre 18 desde las terminales del receptor remoto al solenoide de enganche. (Vea la figura a la derecha)

NOTA IMPORTANTE: la operación de este control depende de cuál cable está conectado a cuál terminal. Si la operación del control no corresponde a los botones de operación en el transmisor, invierta la instalación del cable en el receptor o en el control.

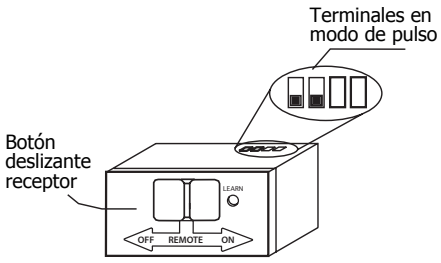

Receptor remoto

OPERACIÓN DEL CONTROL REMOTO

INFORMACIÓN GENERAL

COMUNICACIÓN – SEGURIDAD– TRANSMISOR

Este control remoto tiene una función de COMUNICACIÓN-SEGURIDAD incorporada en su software. Proporciona un margen extra de seguridad cuando el TRANSMISOR está fuera del rango de operación normal de 20 pies del receptor.

La característica COMUNICACIÓN-SEGURIDAD opera en la manera siguiente, en todos los MODOS DE OPERACIÓN - ON/ ON THERMO.

En todo momento y en todos los MODOS DE OPERACIÓN, el transmisor envía una señal de radio frecuencia cada quince (15) minutos, al receptor, indicando que el transmisor está dentro del rango normal de operación de 20 pies. En caso de que el receptor NO reciba una señal del transmisor cada 15 minutos, el software IC, en el RECEPTOR comenzará una función de tiempo de conteo de 2 HORAS (120 minutos). Si durante un periodo de 2 horas el receptor no recibe una señal del transmisor, el receptor apagará el aparato que está siendo controlado por el receptor. El RECEPTOR emitirá entonces una serie de “bips” durante un periodo de 10 segundos. Después de 10 segundos de "bips" rápidos, el RECEPTOR continuará emitiendo un "bip" único cada 4 segundos hasta que se presione un botón ON o MODE del transmisor para reajustar el receptor. El pitido intermitente de 4 segundos se mantendrá hasta que las baterías del receptor se agoten lo que podría ser más de un año.

Para "reajustar" el RECEPTOR y operar el aparato, debe presionar el botón ON o MODE del transmisor. Al ENCENDER el sistema, la operación de COMUNICACIÓN-SEGURIDAD se anulará y el sistema regresará a operación normal dependiendo del MODO seleccionado en el transmisor. La característica de COMUNICACIÓN-SEGURIDAD se reactivará en caso de que el transmisor se salga del rango de operación normal o que las baterías del transmisor fallen o se quiten.

CARACTERÍSTICA CP (A PRUEBA DE NIÑOS)

Este control remoto incluye una característica de “LOCK-OUT” (CIERRE) A PRUEBA DE NIÑOS que le permite al usuario "CERRAR" la operación del aparato, del TRANSMISOR.

CONFIGURACIÓN DEL “CIERRE” – (CP)

- Para activar la característica de "CIERRE", presione y sostenga el botón ON y el botón MODE al mismo tiempo durante 5 segundos. Las letras CP aparecerán en el marco de TEMP en la pantalla LCD.
- Para desconectar “CIERRE”, presione y sostenga el botón ON y el botón MODE al mismo tiempo durante 5 segundos y las letras CP desaparecerán de la pantalla LCD y el transmisor regresará a su condición de operación normal.
- Para comprobar que el transmisor está en el modo de cierre CP, presione cualquier tecla y la pantalla LCD mostrará "CP."

NOTA: si el aparato ya está operando en los modos ON o THERMO, conectar el "CIERRE" no cancelará la operación. MODO Al conectar el “CIERRE” evita solo la operación manual del TRANSMISOR. Si está en el modo auto, la operación THERMO continuará operando normalmente. Para “CERRAR” totalmente la operación de las señales de operación del TRANSMISOR, el MODO del tranmisor debe colocarse en OFF.

COMO INGRESAR EL TRANSMISOR AL RECEPTOR

Cada transmisor usa un código de seguridad único. Será necesario presionar el botón LEARN en el receptor para aceptar el código de seguridad del transmisor luego del uso inicial, si se reemplazan las baterías, o si se compra un transmisor de repuesto a su tienda minorista o a la fábrica. Para que el receptor acepte el código de seguridad del transmisor, asegúrese de que el botón lateral en el receptor esté en la posición REMOTE; el receptor no SABRÁ (LEARN) si el interruptor deslizante está en la posición ON u OFF. El botón LEARN está ubicado en la carátula frontal del receptor, dentro del agujero pequeño etiquetado LEARN. Usando un destornillador pequeño o el extremo de un sujetapapeles presione suavemente y libere el bottón LEARN negro dentro del agujero. Cuando suelte el botón LEARN el receptor emitirá un "bip" audible. Después de que el receptor emita un "bip", presione el botón ANY del transmisor y suelte. El transmisor emitirá varios "bips" indicando que el código del transmisor ha sido aceptado en el receptor.

El microprocesador que controla el procedimiento de coincidencia del código de seguridad es controlado por una función de tiempo. Si no logra hacer coincidir el código de seguridad en el primer intento, espere de 1 a 2 minutos antes de intentarlo de nuevo, este retraso le permite al microprocesador reiniciar su circuitería del temporizador, e inténtelo de dos a tres veces más.

OPERACIÓN DEL CONTROL REMOTO

VIDA DE LA BATERÍA

Cambie todas las pilas con regularidad. Cuando el emisor no pueda controlar el receptor remoto desde una distancia lo hizo anteriormente (es decir, el alcance del transmisor ha disminuido) o el receptor remoto no funciona en absoluto, las baterías deben ser controlados. Es importante que las baterías para el receptor remotos están completamente cargadas, proporcionando tensión de salida combinada de al menos 5.5volts. El transmisor de mano debe operar con un mínimo de 2,5 voltios de la batería.

SOLUCIÓN DE PROBLEMAS

Si tiene problemas con su sistema de chimenea, el problema podría ser la chimenea misma o el sistema remoto. Revise el manual de operación del fabricante para asegurarse de que todas las conexiones se hicieron apropiadamente. Luego revise el funcionamiento del remoto en la siguiente manera:

- Asegúrese de que las baterías estén instaladas correctamente en el RECEPTOR. Una batería invertida evitará que el receptor funcione adecuadamente. Revise las baterías en el TRANSMISOR para asegurarse de que los contactos están tocando los extremos (+) y (-) de la batería. Doble los contactos de las baterías para un mejor ajuste.
- Asegúrese RECEPTOR y el TRANSMISOR está dentro de 20 pies de rango de operación.
- Limpiar códigos: La memoria en el receptor podría estar llena si el botón APRENDER se ha presionado demasiadas veces. Si esto pasa, no permitirá que ningún código se ingrese y no se escuchará ningún bip audible. Para limpiar la memoria, coloque el interruptor deslizante del receptor en la posición REMOTO. Presione el botón APRENDER y suéltelo después de 10 segundos. Debe escuchar tres (3) bips audibles largos indicando que todos los códigos se han limpiado. Ahora puede "ingresar" el transmisor en el receptor como se describió en la sección Información General.
- Evite que el RECEPTOR se exponga a temperaturas mayores de 130°F. La vida de las baterías se acorta cuando las temperaturas ambiente son mayores de 115°F. Si el RECEPTOR está instalado en entornos de metal herméticamente cerrados, se acortará la distancia de operación.
- Las baterías recargables no deben ser utilizados. Ellos no suministran energía suficiente para hacer funcionar el sistema remoto.

ESPECIFICACIONES

BATERÍAS: Transmisor (2) baterías AAA de 1.5 voltios
Receptor remoto 6V - 4 ea. Alcanlinas AA 1.5

Números de identificación FCC: transmisor - 2ARLSGH03-C

REQUISITOS FCC

NOTA: EL FABRICANTE NO ES RESPONSABLE DE NINGUNA INTERFERENCIA DE RADIO O TV CAUSADA POR MODIFICACIONES NO AUTORIZADAS A ESTE EQUIPO. DICHAS MODIFICACIONES PODRÍAN ANULAR LA AUTORIDAD DEL USUARIO PARA OPERAR EL EQUIPO.

NOTA: Este equipo ha sido probado y cumple con los límites para un dispositivo digital de Clase B, de conformidad con la parte 15 del Reglamento de la FCC. Estos límites están diseñados para proporcionar una protección razonable contra interferencias perjudiciales en una instalación residencial. Este equipo genera, utiliza y puede irradiar energía de radiofrecuencia y, si no se instala y utiliza de acuerdo con las instrucciones, puede causar interferencias perjudiciales a las comunicaciones de radio. Sin embargo, no hay garantía de que no se produzcan interferencias en una instalación en particular. Si este equipo causa interferencias perjudiciales en la recepción de radio o televisión, lo que puede determinarse apagando y encendiendo el equipo, se recomienda al usuario que intente corregir la interferencia mediante una o más de las siguientes medidas:

• Reorientar o reubicar la antena receptora.
• Aumentar la separación entre el equipo y el receptor.
• Conecte el equipo a un tomacorriente en un circuito diferente al que está conectado el receptor.
• Consulte al distribuidor o a un técnico con experiencia en radio / TV para obtener ayuda.

NOTA: Este dispositivo cumple con la parte 15 del Reglamento de la FCC. Su puesta en marcha está sujeta a las dos condiciones siguientes:
(1) Este dispositivo no puede causar interferencias perjudiciales, y
(2) Este dispositivo debe aceptar cualquier interferencia recibida, incluidas las interferencias que puedan causar un funcionamiento no deseado.

INSPECCIÓN DE LOS QUEMADORES

Revise frecuentemente el comportamiento de la llama del piloto y de la llama del quemador.

COMPORTAMIENTO DE LA LLAMA DEL PILOTO

La Fig. 20 muestra el comportamiento correcto de la llama del piloto. La Figura 21 muestra el comportamiento incorrecto de la llama del piloto. La llama incorrecta del piloto no toca el termopar. Esto hará que el termopar se enfríe. Cuando el termopar se enfría, la chimenea se apaga. Si el comportamiento de llama del quemador es incorrecto, como se muestra en la Figura 21.

- Apague la chimenea (consulte Para cortar el paso de gas hacia el electrodoméstico, página 27).
- Consulte Solución de problemas, página 37.

Nota: la llama del piloto en las unidades de gas natural tendrá una ligera curva, pero la llama debe ser azul y no tener color amarillo o naranja.

Fig. 20: comportamiento correcto de la llama del piloto

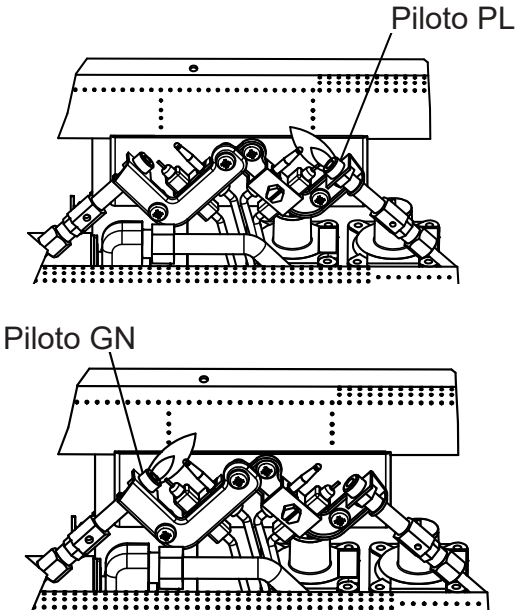

Fig. 21: comportamiento incorrecto de la llama del piloto

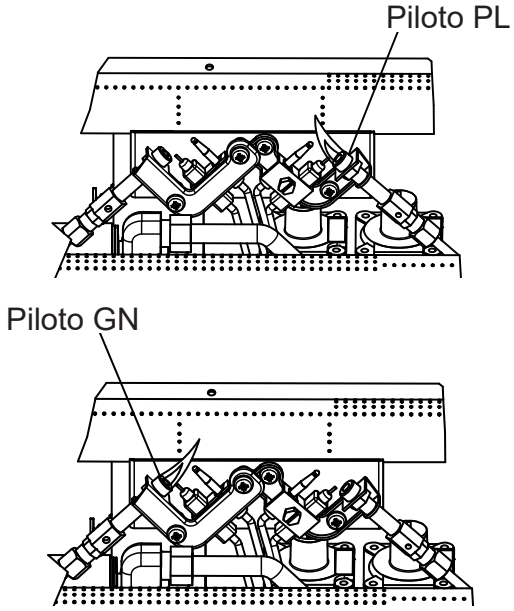

⚠ **ADVERTENCIA**: si se forman llamas de color amarillo, el calentador puede estar produciendo altos niveles de monóxido de carbono. Si el comportamiento de la llama del quemador muestra llamas de color amarillo, siga las instrucciones al final de esta página

⚠ **ADVERTENCIA**: no permita que los ventiladores soplen directamente a la chimenea. Evite corrientes de aire que alteren el comportamiento de la llama del quemador.

⚠ **ADVERTENCIA**: no utilice ningún tipo de accesorio de soplador, accesorio para intercambio de calor ni ningún otro accesorio que no esté aprobado para su uso con este calentador.

Aviso: no confunda las llamas naranjas con las llamas amarillas. El polvo u otras partículas finas ingresan en el calentador y se queman, lo que provoca breves momentos de llamas color naranja.

COMPORTAMIENTO DE LA LLAMA DEL QUEMADOR

La Fig. 22 muestra el comportamiento correcto de la llama del quemador. La Fig. 23 muestra el comportamiento incorrecto de la llama del quemador. El comportamiento incorrecto de la llama del quemador muestra una inclinación esporádica e irregular de la llama. La llama no debe ser oscura ni tener un tinte anaranjado o rojizo.
Nota: cuando use la chimenea por primera vez, la llama será de color naranja durante aproximadamente una hora hasta que el leño se cure.
Si el comportamiento de la llama del quemador es incorrecto, como se muestra en la Figura 23.

- Apague la chimenea (consulte la sección "Para cortar el paso de gas hacia el electrodoméstico", página 27).
- Consulte Solución de problemas, página 37.

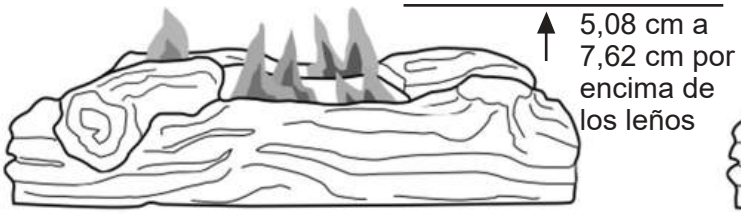

Fig. 22: comportamiento correcto de la llama del quemador

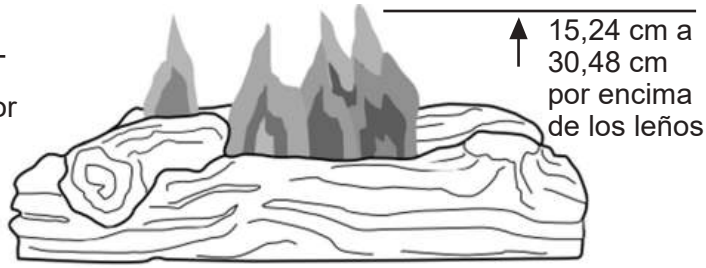

Fig. 23: comportamiento incorrecto de la llama del quemador

⚠ **ADVERTENCIA:** siempre apague el calentador y déjelo enfriar antes de realizar mantenimiento.

⚠ **PRECAUCIÓN:** debe mantener limpias las áreas del control, del quemador y de los conductos de aire del calentador. Inspeccione estas áreas del calentador antes de cada uso. Pida a un técnico en mantenimiento calificado que inspeccione el calentador una vez al año. El calentador puede necesitar una limpieza más frecuente debido a las pelusas del alfombrado, ropa de cama, pelos de mascotas, etc.

⚠ **ADVERTENCIA**: no mantener limpias las aberturas de aire principales de los quemadores puede facilitar la producción de hollín y producir daños materiales.

SOPORTE DEL ORIFICIO DEL QUEMADOR Y ORIFICIO DE ENTRADA DE AIRE DEL PILOTO

Los orificios principales de entrada de aire permiten que la cantidad correcta de aire se mezcle con el gas, para que la llama arda en forma limpia. Mantenga estos orificios libres de polvo, suciedad, pelusas y pelo de mascotas. Limpie estos orificios de entrada de aire antes de cada temporada de calefacción. Si los orificios se bloquean, se produce hollín. Recomendamos que limpie la unidad cada tres meses durante el funcionamiento y que un técnico calificado inspeccione la chimenea anualmente.

También recomendamos mantener la tubería del quemador y el ensamble del piloto limpios y sin polvo ni suciedad. Para limpiar estas piezas recomendamos usar aire comprimido a no más de 30 PSI. Su tienda local de computadoras, ferretería o centro de artículos para el hogar puede tener aire comprimido en una lata. Si utiliza aire comprimido en lata, siga las instrucciones de la lata. Si no sigue las instrucciones de la lata, podría dañar el ensamble del piloto.

1. Apague la unidad, incluido el piloto. Deje enfriar la unidad durante al menos 30 minutos.
2. Compruebe que el quemador, el piloto y los orificios principales de entrada de aire del soporte del orificio no presenten polvo ni suciedad (consulte la Fig. 24).
3. Aplique aire a través de los puertos/ranuras y orificios del quemado .
4. Vuelva a revisar el soporte del orificio ubicado en el extremo del tubo del quemado . Elimine todas las partículas grandes de polvo, suciedad, pelusas y pelos de mascotas con un paño suave o la boquilla de una aspiradora.
5. Aplique aire a los orificios principales de aire del soporte del orificio
6. En caso de que se hayan introducido grandes acumulaciones de polvo en el quemador, repita los pasos 3 y 4. Limpie también el ensamble del piloto. Si la llama del piloto tiene la punta amarilla, esto indica que hay polvo y suciedad en el ensamble del piloto. Hay un pequeño orificio de entrada de aire al piloto aproximadamente a 5,08 cm del lugar donde la llama del piloto sale del ensamble (consulte la Figura 25 según el modelo). Con la unidad apagada, aplique aire ligeramente en el orificio de entrada de aire. Si no tiene aire comprimido, puede soplar a través de una pajilla.

**Recomendamos que limpie la unidad cada tres meses durante el funcionamiento y que un técnico calificado inspeccione la chimenea anualmente. No mantener limpias las aberturas de aire principales de los quemadores puede facilitar la producción de hollín y producir daños materiales.*

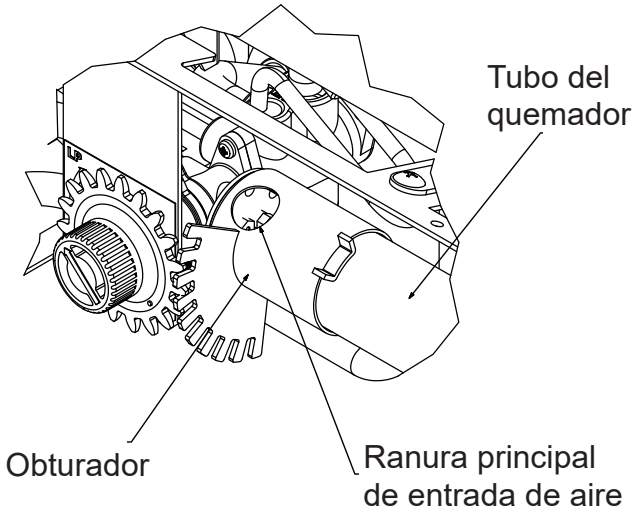

Fig. 24: ranura principal de entrada aire en el tubo del quemador

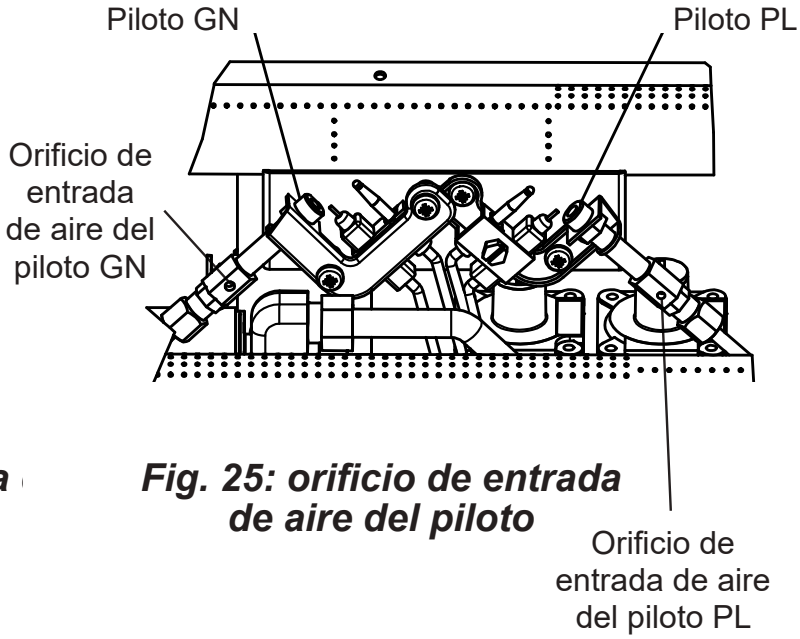

Fig. 25: orificio de entrada de aire del piloto

JUEGO DE LEÑOS

- Si retira el juego de leños para limpiarlo, consulte las páginas 23 y 24 para obtener instrucciones sobre cómo colocarlo.
- Reemplace el juego de leños si está roto o astillado (del tamaño de una moneda o más).

GABINETE

Líneas de paso de aire

Realice la limpieza con una aspiradora o aire comprimido.

Exterior

Utilice un paño suave humedecido con una mezcla de jabón suave y agua. Limpie el gabinete para eliminar el polvo.

SOLUCIÓN DE PROBLEMAS

ADVERTENCIA: Si huele gas:
- Apague el suministro de gas.
- No trate de encender ningún aparato.
- No toque ningún interruptor eléctrico; no use ningún teléfono en su edificio
- Llame de inmediato a su proveedor de gas del teléfono de un vecino. Siga las instrucciones del proveedor de gas.
- Si no puede contactar a su proveedor de gas, llame al departamento de bomberos.

IMPORTANTE: la operación del calentador donde existan impurezas en el aire puede crear malos olores. Los suministros de limpieza, pintura, removedor de pintura, humo de cigarrillo, cementos y pegamentos, alfombra nueva o textiles, etc. crean humos. Estos humos pueden mezclarse con el aire de la combustión y crear malos olores.

ADVERTENCIA: asegúrese de que la energía esté apagada antes de proceder.

ADVERTENCIA: apague el calefactor y deje que se enfríe antes de darle servicio. Solo una persona de servicio calificada debe dar servicio y reparar el calefacto .

PRECAUCIÓN: nunca use un alambre, aguja u objeto similar para limpiar el ODS/piloto. Esto puede dañar la unidad del ODS/ piloto.

CONSEJOS DE SERVICIO

Cuando la presión del gas es demasiado baja:
- el piloto no se mantiene encendido
- los quemadores tienen ignición retrasada
- el calefactor no producirá el calor especificad
- para unidades de propano/PL, el suministro de gas propano/PL puede estar bajo

Usted puede sentir que la presión del gas está demasiado baja. Si es así, póngase en contacto con su proveedor local de gas natural o propano/PL.

PROBLEMA	CAUSA POSIBLE	ACCIÓN CORRECTIVA
Cuando se pulsa el botón de encendido, no hay chispa en el piloto/ODS.	1. El electrodo de encendido está mal ubicado. 2. El electrodo de encendido está dañado. 3. El electrodo de encendido no está conectado al cable de encendido. 4. El cable de encendido está atrapado o mojado. 5. El cable de encendido está dañado. 6. El encendedor con botón pulsador está averiado.	1. Reemplace el electrodo. 2. Reemplace el electrodo. 3. Reemplace el cable de encendido. 4. Si está obstruido por algún metal o tubería, libere el cable de encendido. Mantenga seco el cable de encendido. 5. Reemplace el cable de encendido. 6. Reemplace el encendedor con botón pulsador.
Cuando se presiona el botón de encendido, hay chispa en el piloto/ODS pero no hay encendido.	1. El suministro para servicio de gas está cerrado o la válvula de cierre del equipo está cerrada. 2. La perilla de control no se presionó del todo al pulsar el botón de encendido. 3. Quedó aire en las líneas de gas durante la instalación. 4. El piloto/ODS está tapado. 5. La configuración del regulado de gas no es correcta. 6. La perilla de control no está en la posición PILOT (PILOTO). 7. El suministro de gas (propano) se ha agotado.	1. Abra el suministro para servicio de gas o la válvula de cierre del equipo. 2. Presione la perilla de control por completo al pulsar el botón de encendido. 3. Mantenga presionada la perilla de control. Repita el encendido hasta que se haya eliminado el aire. 4. Limpie el piloto/ODS (consulte la sección Cuidado y mantenimiento, página 36) o reemplace el conjunto del piloto/ODS. 5. Reemplace el regulador de gas. 6. Gire la perilla de control hacia la posición PILOT (PILOTO). 7. Póngase en contacto con la compañía de gas propano/PL local.

PROBLEMA	CAUSA POSIBLE	ACCIÓN CORRECTIVA
El piloto/ODS se enciende, pero la llama se apaga al soltar la perilla de control.	1. La perilla de control no se presiona completamente. 2. La perilla de control no se presiona lo suficiente. 3. La válvula de cierre del equipo no está completamente abierta. 4. La conexión del termopar está suelta. 5. El termopar está dañado. 6. La válvula de control está dañada.	1. Presione a fondo la perilla de control. 2. Una vez que se encendió el piloto/ODS, mantenga apretada la perilla de control durante 30 segundos. 3. Abra por completo la válvula de cierre del equipo. 4. Apriete a mano hasta que quede ajustada y luego apriete ¼ de vuelta más. 5. Reemplace el termopar. 6. Póngase en contacto con Servicio al Cliente.
El quemador no se enciende una vez encendido el piloto/ODS.	1. El orificio del quemador está tapado. 2. El orificio del quemador es demasiado pequeño. 3. La presión de entrada de gas es demasiado baja.	1. Limpie el orificio del quemador (consult Cuidado y mantenimiento, página 36) o póngase en contacto con el Servicio al Cliente. 2. Póngase en contacto con Servicio al Cliente. 3. Póngase en contacto con su proveedor de gas.
El quemador tarda en encenderse.	1. La presión del distribuidor múltiple es demasiado baja. 2. El orificio del quemador está tapado.	1. Póngase en contacto con su proveedor de gas. 2. Limpie el quemador (consulte Cuidado y mantenimiento, página 36) o póngase en contacto con el Servicio al Cliente.
Ignición prematura del quemador durante la combustión.	1. El orificio del quemador está tapado o dañado. 2. El quemador está dañado. 3. El regulador de gas está dañado.	1. Limpie el orificio del quemador (consult Cuidado y mantenimiento, página 36) o póngase en contacto con el Servicio al Cliente. 2. Póngase en contacto con el vendedor o con Servicio al Cliente. 3. Reemplace el regulador de gas.
Hay una llama amarilla alta durante la combustión del quemador.	1. No hay suficiente aire. 2. El regulador de gas está dañado. 3. La presión de entrada de gas es demasiado baja.	1. Inspeccione el quemador y el piloto para detectar polvo o suciedad. Si lo hay, limpie el quemador (consulte Cuidado y mantenimiento, página 36). 2. Reemplace el regulador de gas. 3. Póngase en contacto con su proveedor de gas.
Olor a gas durante la combustión.	1. Hay una sustancia extraña entre la válvula de control y el quemador. 2. Hay una fuga de gas. (Consulte la Advertencia del encabezado de la página 26).	1. Separe la tubería de gas y limpie la sustancia extraña. 2. Localice y repare todas las fugas (consulte la sección "Verificación de las conexione de gas", página 26).
El calentador produce un sonido de clic o chasquido inmediatamente después de que el quemador se enciende o se apaga.	1. El metal se dilata con el calor o se contrae al enfriarse.	1. Esto es común en la mayoría de los calentadores. Si hace demasiado ruido, póngase en contacto con un técnico en mantenimiento calificado

PROBLEMA	CAUSA POSIBLE	ACCIÓN CORRECTIVA
Se forman residuos en forma de polvo blanco en la caja del quemador o en las paredes o muebles contiguos.	1. Al calentarse, los vapores de la cera para muebles, cera, productos de limpieza para alfombras, etc. se convierten en residuos en forma de polvo blanco.	1. Apague el calentador cuando utilice cera para muebles, cera, productos de limpieza para alfombras o productos similares.
El calentador produce olores indeseados.	1. El calentador quema vapores de pintura, aerosoles para cabello, pegamentos, etc. Consulte la advertencia IMPORTANTE, página 38. 2. Fuga de gas. Consulte Declaración de advertencia, página 26. 3. Bajo suministro de combustible.	1. Ventile la habitación. Deje de usar productos que causen olor mientras use el calentador. 2. Localice y repare todas las fugas (consulte la sección "Verificación de las conexiones de gas", página 26). 3. Vuelva a llenar el tanque de suministro (modelos a gas propano/PL).
El calentador se apaga durante su uso (funciona el ODS).	1. No hay suficiente aire fresco 2. La presión de la línea es baja. 3. El piloto/ODS está parcialmente tapado.	1. Abra la ventana o la puerta para que aumente la ventilación. 2. Comuníquese con el proveedor de gas local. 3. Limpie el ODS/piloto (consulte Cuidado y mantenimiento, página 36).
Hay olor a gas aunque la perilla de control esté en la posición OFF (APAGADO).	1. Hay una fuga de gas. Consulte la Declaración de advertencia en el encabezado de la página 26. 2. La válvula de control está defectuosa.	1. Localice y repare todas las fugas (consulte la sección "Verificación de las conexiones de gas", página 25). 2. Póngase en contacto con Servicio al Cliente.
Las ventanas presentan humedad o condensación.	1. No hay suficiente aire para la combustión y ventilación.	1. Consulte los requisitos en la sección "Aire para la combustión y ventilación", páginas 9 a 11.
Hay un poco de humo u olor durante el primer uso.	1. Residuos del proceso de fabricación.	1. El problema se solucionará después de unas horas de funcionamiento.
El calentador produce un silbido cuando el quemador está encendido.	1. Coloque la perilla de control en la posición alta (5) cuando el quemador esté frío. 2. Hay aire en la línea de gas. 3. Los conductos de aire del calentador están tapados. 4. El orificio del quemador est sucio o parcialmente tapado.	1. Coloque la perilla de control en la posición baja (1) y espere un minuto para que se caliente. 2. Haga funcionar el quemador hasta que se haya purgado el aire de la línea. Haga revisar la línea de gas por la compañía de gas propano/PL local. 3. Respete las distancias mínimas de separación (consulte la Fig. 6 en la página 13). 4. Limpie el quemador (consulte Cuidado y mantenimiento, página 36) o póngase en contacto con el Servicio al Cliente.

LISTA DE PIEZAS DE REPUESTO

Para piezas de repuesto, llame a nuestro departamento de servicio al cliente al 1-800-776-9425 de 9:00 p.m. a 4:30 p.m., EST, de lunes a viernes. También puede contactarnos en info@worldmkting.com

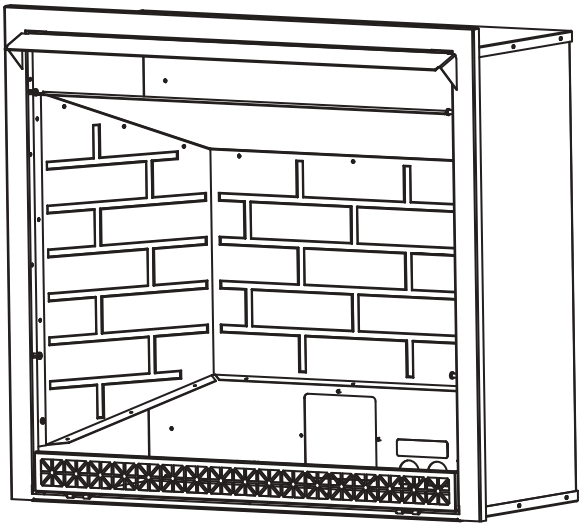

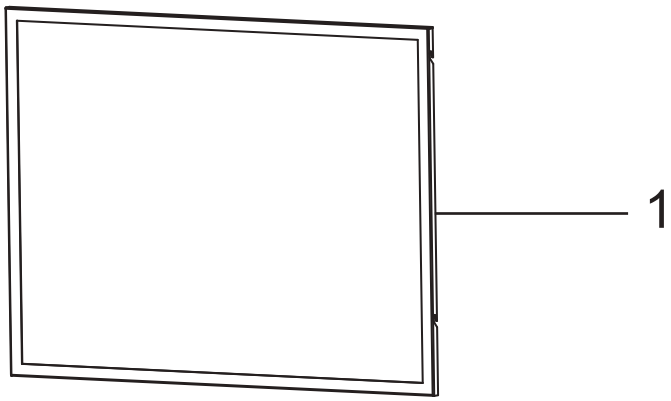

PIEZA	DESCRIPCIÓN	CANT	PIEZA N.° GFD4605R/4625R
1	Asamblea Marco de ventana	1	80-06-455

IDENTIFICACIÓN DEL PRODUCTO

Para piezas de repuesto, llame a nuestro departamento de servicio al cliente al 1-800-776-9425, de 9:00 a.m. a 4:30 p.m., EST, de lunes a viernes. También puede contactarnos en info@worldmkting.com

GFD4625R

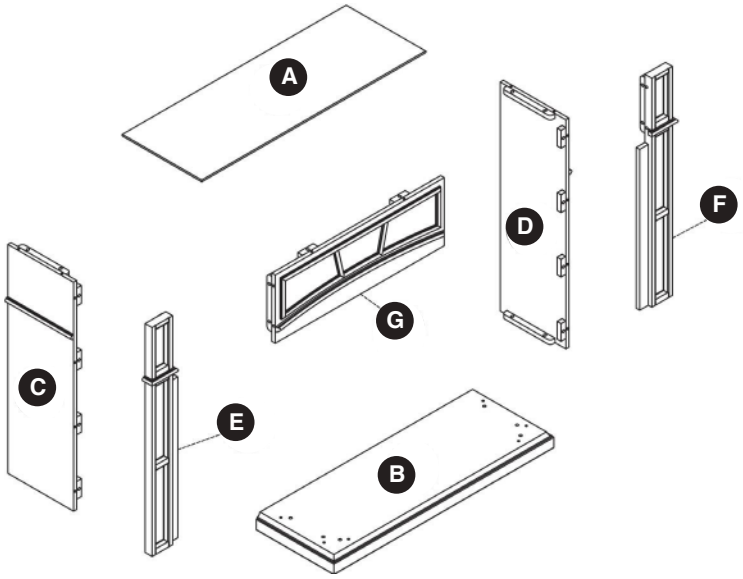

PIEZA	DESCRIPCIÓN	QTY	PIEZA# GFD4625R
A	Panel superior	1	80-06-463
B	Basar	1	80-06-464
C	Panel lateral izquierdo	1	80-06-465
D	Panel lateral derecho	1	80-06-466
E	Pilastra izquierda	1	80-06-467
F	Pilastra derecha	1	80-06-468
G	Panel frontal	1	80-06-469
AA–CC	Paquete de Hardware	1	80-09-502
N/A	Manual de instrucciones	1	80-06-452

Algunas partes y especificaciones pueden cambiar sin previo aviso.

GFD4605R

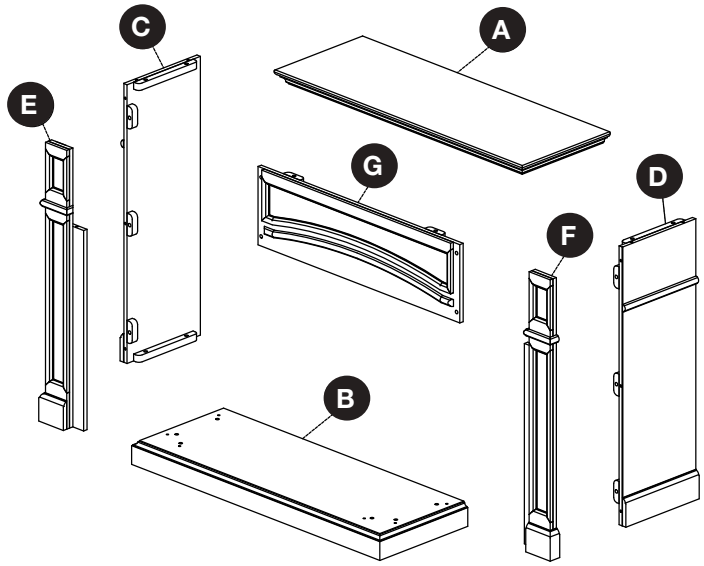

PIEZA	DESCRIPCIÓN	QTY	PIEZA # GFD4605R
A	Panel superior	1	80-06-470
B	Basar	1	80-06-476
C	Panel lateral izquierdo	1	80-06-472
D	Panel lateral derecho	1	80-06-474
E	Pilastra izquierda	1	80-06-471
F	Pilastra derecha	1	80-06-473
G	Panel frontal	1	80-06-475
AA–CC	Paquete de Hardware	1	80-09-502
N/A	Manual de instrucciones	1	80-06-452

Algunas partes y especificaciones pueden cambiar sin previo aviso.

LISTA DE PIEZAS DE REPUESTO

Para piezas de repuesto, llame a nuestro departamento de servicio al cliente al 1-800-776-9425 de 9:00 p.m. a 4:30 p.m., EST, de lunes a viernes. También puede contactarnos en info@worldmkting.com

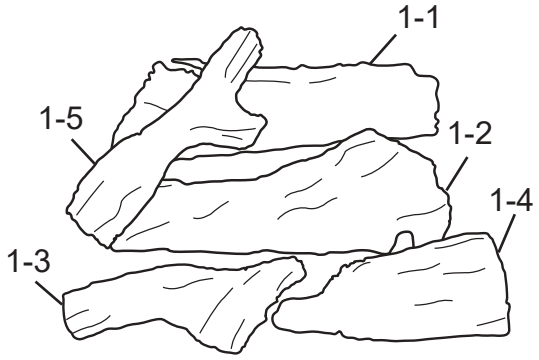

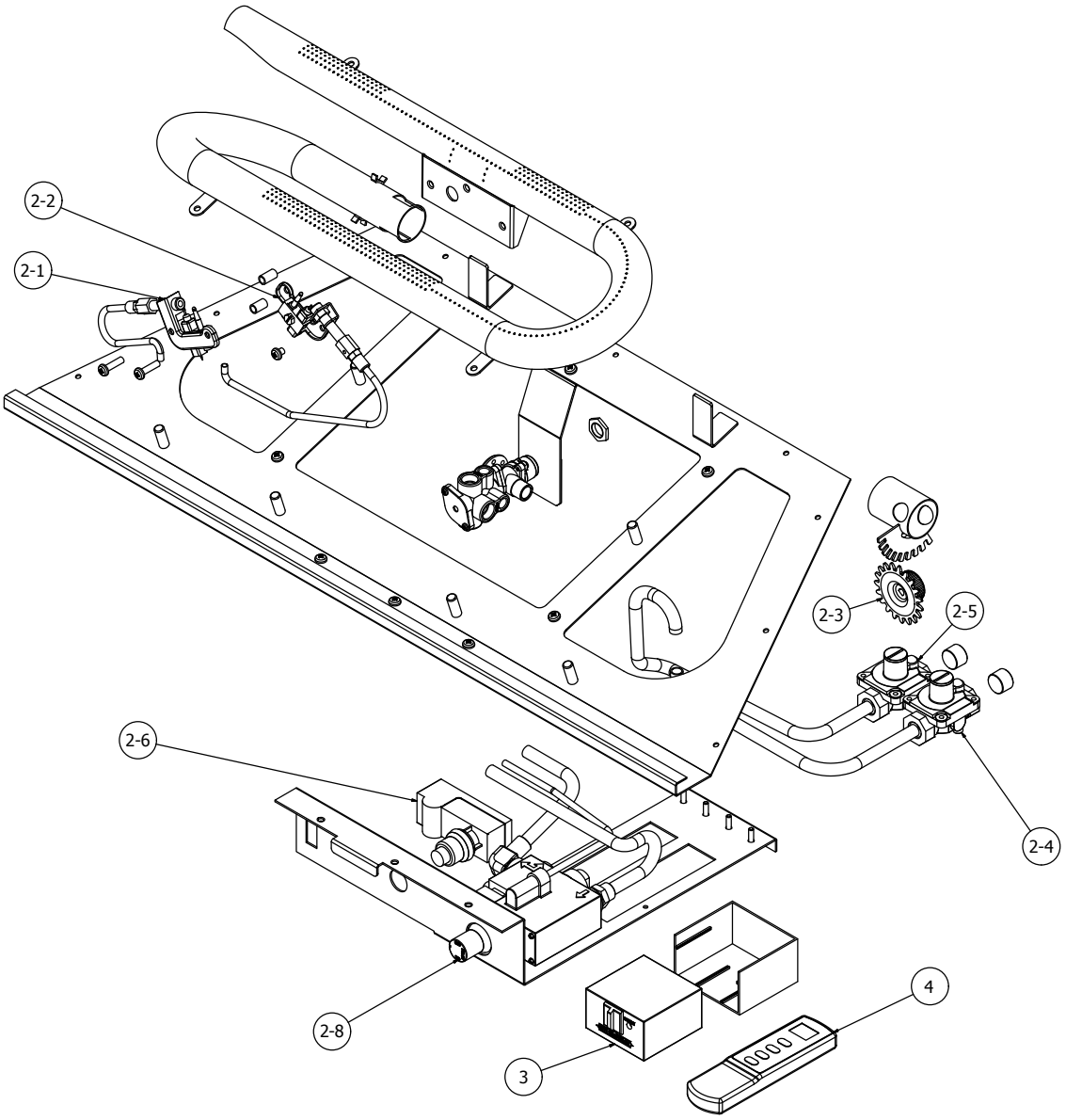

LISTA DE PIEZAS DE REPUESTO

ARTÍCULO N.º	DESCRIPCIÓN	CANT.	PIEZA N.° GFD4605R / GFD4625R
1	Juego de leños (completo)	1	700-L1018
1-1	Leño 1	1	700-L1018-01
1-2	Leño 2	1	700-L1018-02
1-3	Leño 3	1	700-L1018-03
1-4	Leño 4	1	700-L1018-04
1-5	Leño 5	1	700-L1018-05
2	Ensamble del quemador (completo)	1	700-L2000
2-1	Piloto ODS: GN	1	GZ20-30B
2-2	Piloto ODS: PL	1	GZ20-29B
2-3	Perilla selectora	1	GZ20-17
2-4	Regulador, (GN) Gas natural de 12,44 milibares	1	GR-130B8-GHP
2-5	Regulador, (PL) Propano líquido de 24,88 milibares	1	GR-130A8-GHP
2-6	Módulo de encendido	1	GZ20-32a
3	Recibidor del control remoto	1	80-05-102
4	Control remoto del termostato	1	80-05-101
2-8	Válvula de control	1	GH03B

ACCESORIOS

AVISO: Es posible que no todos los accesorios estén disponibles para todos los modelos de chimeneas.

COMPRE POR SEPARADO:
KIT SOPLADOR CONTROLADO POR TERMOSTATO - 20-6140 Para todos los modelos.
Propor-ciona una mejor distribución del calor. Hace que la chimenea sea más eficiente y se apague o enc -enda automáticamente según sea necesario.

- La obligación de WMAI en virtud de esta garantía no se extiende a la capacidad del aparato para calentar el espacio deseado. Se proporciona información para ayudar al consumidor y al distribuidor a seleccionar el aparato adecuado para la aplicación correspondiente. Deben tenerse en cuenta la ubicación y configuración del aparato, las condiciones ambientales, el aislamiento y la hermeticidad de la estructura.
- Problemas relacionados con el humo o la creosota. El humo es atribuible a un tiro inadecuado debido al diseño o la instalación del sistema de combustión o a la instalación del propio calentador. La formación de creosota es atribuible en gran medida al funcionamiento inadecuado de la unidad y o al tiro, como se ha mencionado anteriormente.
- Cualquier costo relacionado con la remoción y reinstalación del producto, viajes, transporte o envío.
- Llamadas al servicio técnico para diagnosticar problemas (salvo que estén autorizadas por escrito por el fabricante, distribuidor o concesionario).

ESTA GARANTÍA QUEDA ANULADA SI:

- El aparato ha sufrido un sobrecalentamiento o se ha utilizado en atmósferas contaminadas por cloro, flúor u otros productos químicos nocivos. El sobrecalentamiento puede identificarse, entre otras cosas, por placas o tubos deformados, hierro fundido de color óxido, burbujas, grietas y decoloración de los acabados de acero o esmalte.
- El aparato está expuesto a períodos prolongados de humedad o condensación.
- Existe algún daño en el aparato o en otros componentes debido a daños causados por agua o inclemencias del tiempo como resultado, entre otros, de una instalación incorrecta de la chimenea o del conducto de ventilación.

LIMITACIONES DE RESPONSABILIDAD

El recurso exclusivo del propietario y la única obligación de WMAI en virtud de esta garantía, en virtud de cualquier otra garantía, expresa o implícita, o en contrato, agravio u otra figura legal, se limitará a la sustitución, reparación o reembolso, a discreción única y absoluta de WMAI. En ningún caso WMAI será responsable de cualquier daño incidental o consecuente. LA GARANTÍA LIMITADA ESTABLECIDA EN EL PRESENTE DOCUMENTO ES LA ÚNICA GARANTÍA PROPORCIONADA AL COMPRADOR Y SUSTITUYE A TODAS LAS DEMÁS GARANTÍAS Y DECLARACIONES, EXPRESAS O IMPLÍCITAS. WMAI NO HACE DECLARACIONES NI GARANTÍAS DE NINGÚN TIPO, EXPRESAS O IMPLÍCITAS, CON RESPECTO AL PRODUCTO, SALVO (I) LA GARANTÍA LIMITADA ANTERIOR, Y (II) CUALQUIER GARANTÍA IMPLÍCITA IMPUESTA POR LA LEY APLICABLE A LA QUE NO SE PUEDA RENUNCIAR O RECHAZAR EN VIRTUD DE LA LEY APLICABLE. TODAS LAS DEMÁS GARANTÍAS DE CUALQUIER TIPO, INCLUIDAS, ENTRE OTRAS, LAS GARANTÍAS IMPLÍCITAS DE COMERCIABILIDAD E IDONEIDAD PARA UN FIN DETERMINADO, SE RECHAZAN Y EXCLUYEN POR LA PRESENTE EN LA MEDIDA EN QUE NO LO PROHÍBA LA LEGISLACIÓN APLICABLE. Esta garantía limitada otorga al comprador derechos legales específicos; un comprador puede tener otros derechos dependiendo de su lugar de residencia. Algunos estados no permiten la exclusión o limitación de daños especiales, incidentales o consecuentes, o la legislación estatal puede afectar la duración de las limitaciones, por lo que es posible que la exclusión y las limitaciones anteriores no sean aplicables.

GARANTE

El garante oficial es **World Marketing of America, Inc., PO Box 192, Mill Creek, PA 17060, (800)-776-9425**. Registre su producto en línea en www.worldmkting.com. Guarde su comprobante de compra, ya sea una factura o recibo, junto con sus registros para cualquier reclamación futura.

PROCEDIMIENTO DE RECLAMACIÓN

Comuníquese con World Marketing of America, Inc., para solicitar el servicio de garantía. Se le pedirá que proporcione descripciones detalladas y los datos pertinentes, como el número de modelo, el número de serie y el comprobante de compra, que se le devolverá cuando lo solicite. Siempre y cuando el calentador se haya instalado y utilizado conforme al Manual del propietario suministrado con él y el problema no esté excluido según esta garantía, World Marketing of America, Inc., a su entera discreción:

- Sustituirá la pieza defectuosa sin costo alguno. Las piezas o sustituciones de servicio realizadas en virtud de los términos de esta garantía están garantizadas únicamente durante el período restante de la garantía original del calentador.
- Sustituirá el calentador sin costo alguno. En caso de que World Marketing of America, Inc., sustituya el calentador “sin costo alguno”, se considerarán cumplidas todas las obligaciones de garantía posteriores.
- Cuando el defecto sea de carácter cosmético (no funcional), World Marketing of America, Inc., correrá con los gastos razonables de reparación del calentador, lo que incluye trabajos como soldadura, pintura y mano de obra incidental. Según los términos de esta garantía, un “gasto razonable” se define como $30.00/hora con reembolso total por cualquier compra de piezas.

PARA OBTENER AYUDA

COMUNÍQUESE CON WORLD MARKETING OF AMERICA, INC:
1-800-776-9425 DE LUNES A VIERNES DE 9:00 A. M. A 4:30 P. M. (EST)
SOPORTE TÉCNICO: info@worldmkting.com
ATENCIÓN AL CLIENTE: info@yourheater.com